Honeywell

EN Local Air Conditioner
User Manual
Read and save these instructions before use

FR Climatiseur Local
Mode d'emploi
Lire ces instructions avant l'utilisation et les conserver

ES Aire Acondicionado Local
Manual de Instrucciones
Lea y guarde estas instrucciones antes de usar la unidad

NL Lokale Airconditioner
Gebruiksaanwijzing
Lees de gebruiksaanwijzing zorgvuldig en bewaar deze goed

DE Lokale Klimaanlage
Benutzerhandbuch
Lesen sie die anleitung vor dem gebrauch und heben sie sie auf

IT Condizionatore d'aria Locale
Manuale Utente
Leggere attentamente le istruzioni prima dell'utilizzo dell'apparecchio

PT Ar Condicionado Local
Manual do Utilizador
Leia e guarde estas instruções antes da utilização

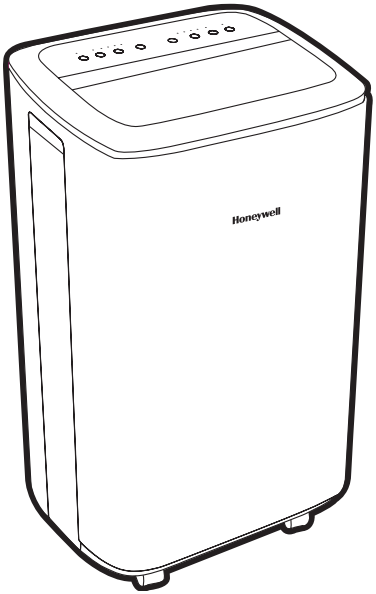

Model / Modèle / Modelo / Modello / Model / Modelo / Modelo:
HF Series

www.honeywellportableac
info@honeywellportableac.com

READ AND SAVE THESE INSTRUCTIONS

IMPORTANT SAFETY INSTRUCTIONS. READ CAREFULLY AND KEEP FOR FUTURE REFERENCE. IN CASE THERE IS ANY INCONSISTENCY OR CONFLICT BETWEEN THE ENGLISH VERSION AND ANY OTHER LANGUAGE VERSION OF THE CONTENT OF THIS MATERIAL, THE ENGLISH VERSION SHALL PREVAIL.

WARNING:

- DO NOT operate the unit with a damaged plug or loose wall outlet. If the supply cord is damaged, it must be replaced by the manufacturer, its service agent or similarly qualified persons in order to avoid a hazard.
- DO NOT cover the air intake and exhaust when in use.
- DO NOT place objects on or sit on the unit.
- Always turn off and unplug the unit when cleaning or servicing.
- DO NOT use the appliance if it is damaged.
- If service is needed contact an authorized service agent.
- Unplug the unit when stored or not in use.
- DO NOT pull or carry the appliance by the power cord.
- DO NOT pinch the power cord in the door and DO NOT pull it along edges or sharp corners.
- DO NOT run the power cord under carpeting and rugs.
- Use caution to prevent tripping on cord.
- DO NOT use the device in the following cases:
  - Near a fire source
  - In areas where gasoline, paint or other flammable goods are stored
  - In an area where the water can be projected
- DO NOT touch the plug or the device with wet hands.
- Basic safety precautions should always be followed when using electrical appliances.

- This appliance has been manufactured for use in domestic environments and should not be used for other purposes.
- **Only use the installation kit provided to install this unit. DO NOT attempt to extend the hose or install this unit using other methods other than that shown in this manual. Improper installation will void any existing warranties.**
- DO NOT use an extension cord with this unit.
- This appliance can be used by children aged from 8 years and above, and persons with reduced physical, sensory or mental capabilities or lack of experience and knowledge if they have been given supervision or instruction concerning use of the appliance in a safe way and understand the hazards involved. Children shall not play with the appliance. Cleaning and user maintenance shall not be made by children without supervision.
- Never insert your fingers or rods into the air outlet. Take special care to warn children of these dangers.
- The manufacturer is not liable for injury caused to persons or property damage due to non-compliance with maintenance instructions and improper use of the appliance.
- The appliance shall be installed in accordance with national wiring regulations.
- The appliance is not to be used by persons (including children) with reduced physical, sensory or mental capabilities, or lack of experience and knowledge, unless they have been given supervision or instruction.
- Children should be supervised to ensure that they do not play with the appliance.

SYMBOL	NOTE	EXPLANATION
	WARNING	This symbol shows that this appliance uses a flammable refrigerant. If the refrigerant is leaked and exposed to an external ignition source, there is a risk of fire.
	CAUTION	This symbol shows that the operation manual should be read carefully.
	CAUTION	This symbol shows that a service personnel should be handling this equipment with reference to the installation manual.
	CAUTION	This symbol shows that information is available such as the operating manual or installation manual.

Additional warnings for appliances with R290 refrigerant gas.

- Read the instruction carefully before using the appliance.
- R290 refrigerant gas complies with European environmental directives.
- This appliance contains a certain number of grams (see rating label at the back of the unit) of R290 refrigerant gas. The maximum refrigerant charge amount is 0.3 kg.
- When defrosting or cleaning, do not use any method other than those recommended by the manufacturer.
- Do not place the appliance in a room with continuous sources of ignition (e.g. open flame, operating gas appliance or working electrical heater).
- Do not pierce and do not burn.
- Do not perforate any part of the refrigerant circuit.
- Refrigerant gas may be odorless.
- The appliance must be installed, used and stored in an area that is greater than 12 m^2.
- Accumulation of possible refrigerant leaks in an unventilated room could lead to fire or explosion should the refrigerant come in contact with electric heaters, stoves or other sources of ignition.
- The appliance must be stored in a way to prevent mechanical damage.
- Only individuals authorized by an accredited organization certifying their competence to handle refrigerants in compliance with industry legislation should work on the refrigerant circuit.
- Repair must be performed based on the recommendations from the manufacturer.
- Maintenance and repair that requires the assistance of other qualified personnel must be performed under the supervision of specialists in the use of flammable refrigerants.

THANK YOU

Congratulations on your purchase of this Honeywell Local Air Conditioner.

Regarding the information pertaining to the installation, handling, servicing, cleaning and disposal of the appliance, please refer to the below paragraph of the manual.

USER TIPS

Local Air Conditioners are ideal for spot cooling. The compressor, condenser and evaporator are housed in a compact unit. The air is dehumidified and cooled while a flexible hose sends heat outside. The Local Air Conditioner includes a window venting kit.
No permanent installation is needed. The unit is easy to move from room to room and offers a truly flexible air conditioning solution.

Auto Evaporation System - The unit automatically evaporates the condensate through the hose. There is no need to empty the drainage tank except in humid conditions. Read and follow the instructions carefully.

To ensure optimal efficiency of the product, keep doors and windows closed when it is used as an air conditioner or dehumidifier. If the product is being used with the fan function only, an open window could improve air circulation.

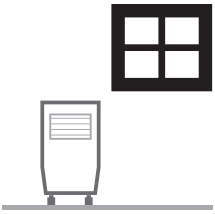

Cooling and Dehumidifying Operation

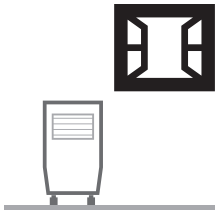

Fan Operation

Important:
Before installing the unit, place it UPRIGHT for 1 hour before use to allow the refrigerant to stabilize. Air outlet automatically opens when the unit is turned on, and automatically closes when the unit is turned off. Manually adjust the air vent located at the top of the unit to adjust the direction of air flow.

- Follow installation instructions to set up the unit.
- Plug the unit into a properly grounded circuit. DO NOT plug into an extension cord.

PARTS DESCRIPTION

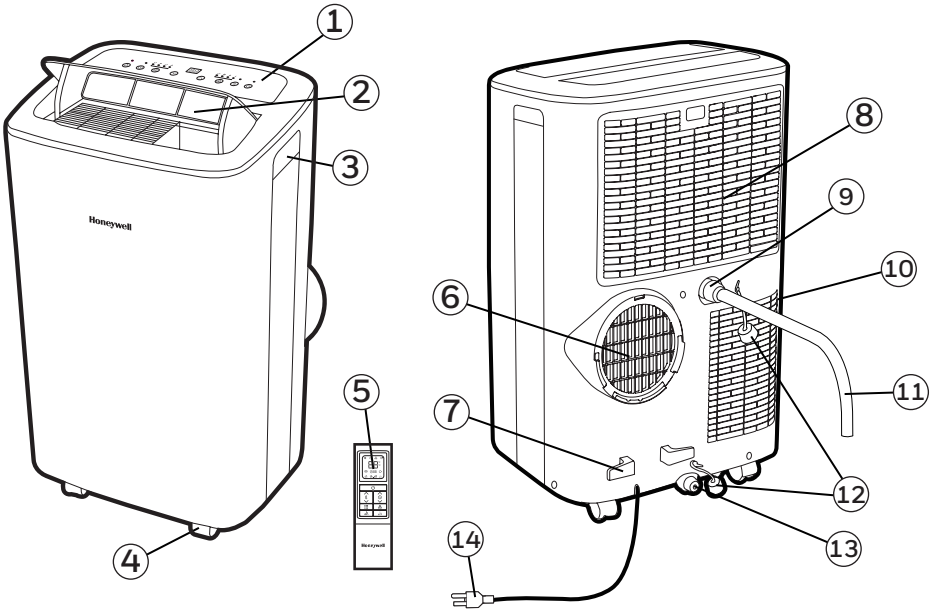

1) Control Panel

2) Air Outlet

3) Handle

4) Casters

5) Remote Control

6) Hose Connector

7) Cord Winder

8) Upper Dust Filter

9) Upper Rubber Drain Plug (Dehumidifying Mode)

10) Lower Dust Filter

11) Drain Tube (For Continuous Drain)

12) Drain Plug Cap

13) Lower Rubber Drain Plug (Air Conditioning Mode)

14) Power Supply Cord

INSTALLATION

It is important that the installation instructions below are followed for successful installation of this Local Air Conditioner. Please call Customer Support if you have any difficulties or queries regarding these installation procedures.

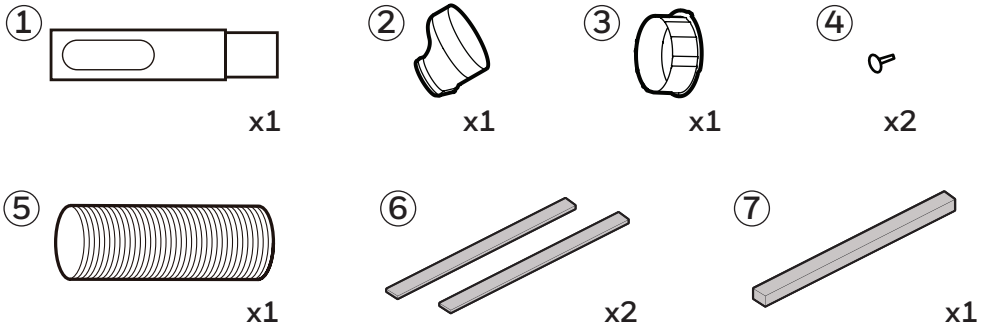

Installation Kit:

1.	Window Bracket Kit	(1 Set)	5.	Hose	(1 Piece)
2.	Window Bracket Panel Adapter	(1 Piece)	6.	Foam Seal (adhesive)	(2 Pieces)
3.	Hose Connector	(1 Piece)	7.	Foam Seal (non-adhesive)	(1 Piece)
4.	Plastic Pin	(2 Pieces)			

Installation Steps:

1. Window bracket panel adapter, hose and hose connector are pre-assembled inside the package.

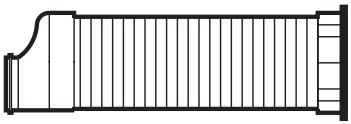

2. Adjust the window bracket as per width or height of your window and insert the plastic pin to fix at the desired position. There is a hole where the hose will be inserted later. Make sure this hole is not blocked.

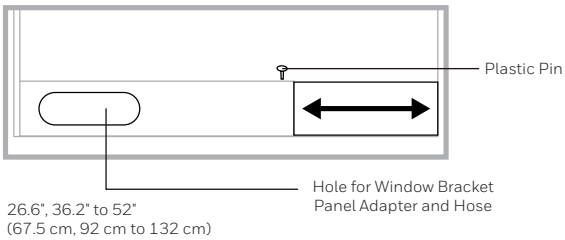

Note: After setting the window bracket to the size of your window, please remove it from the window and follow the instructions below.

3. Connect the hose to the rear exhaust outlet on the back of the unit. Slide-in the hose connector then rotate clockwise until it is locked in place.

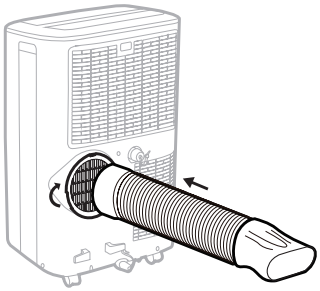

Hose:
Dia. 5.9" (15 cm)
Length: 10.6" to 59" (27 cm to 150 cm)

4. Connect the window bracket to the window bracket panel adapter. Ensure that all connections are tight and installed properly.

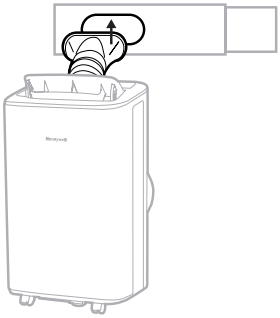

5. Cut the Foam Seal (adhesive) to the proper length and attach them to the window sash and frame.

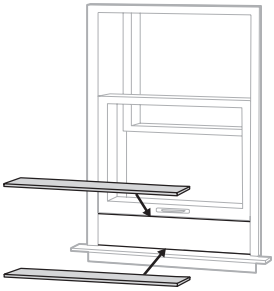

Horizontal Sliding Window

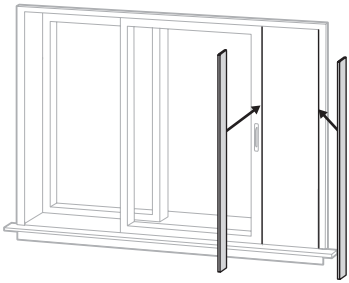

Vertical Sliding Window

6. Connect the window bracket to the window.

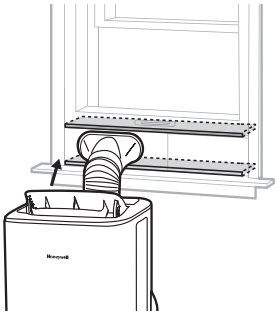

Horizontal Sliding Window

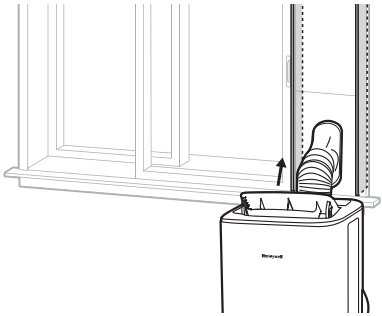

Vertical Sliding Window

7. Cut the Foam Seal (non-adhesive) to the window length. Stuff the Foam Seal (non-adhesive) between the inner window sash and the outer window glass to prevent air and insects from getting into room.

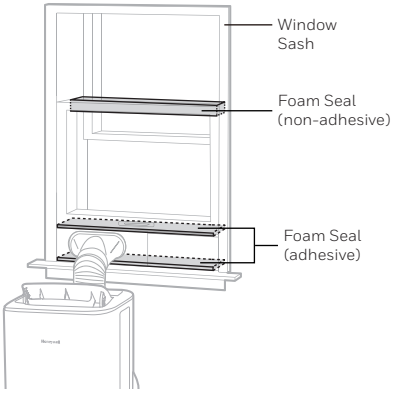

Horizontal Sliding Window

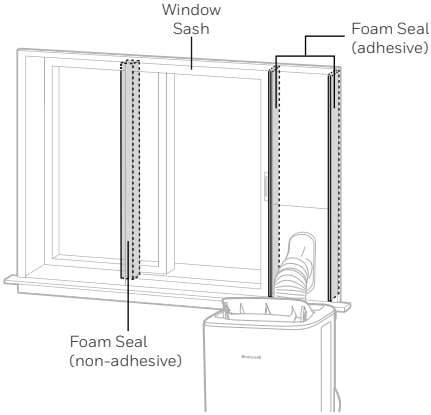

Vertical Sliding Window

8. The Local Air Conditioner is now ready to use.

IMPORTANT:
Do not replace or lengthen the hose as this could cause the unit to malfunction.

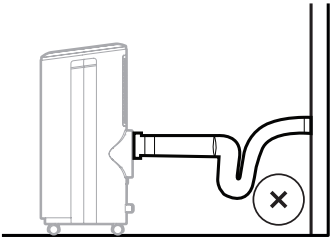

Not Recommended

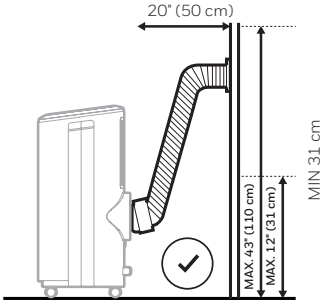

Recommended

WARNING: Any warranties included with this product will be voided if an extra extension hose is added to the originally provided installation kit or if the installation is performed differently than the manufacturer's instructions, without proper consultation. Please contact Customer Support for help with installation procedures if needed.

- The supplied hose has a diameter of 5.9" (15 cm) and can be extended from 10.6" to 59" (27 cm to 150 cm).
- Do not bend (to the extent shown below) the hose. A bent hose will block exhaust air and cause the unit to malfunction or shut-off.
- Make sure the back of the unit is at least 20" (50 cm) away from the wall. Do not place the unit in front of curtains or drapes as this could obstruct the airflow.

Note: Due to the power input of the unit on start up, voltage drops may occur and this can influence other equipment (e.g. dimming lights). Please make sure that the unit is connected to a supply with a maximum permissible system impedance Zmax = 0.306 Ohm. If you require further clarification, you may contact your local power supply authority.

CONTROL PANEL

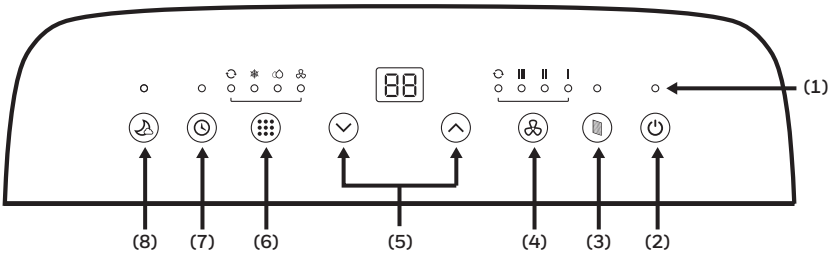

1) Indicator Lights
2) Power Control
3) Filter Reset
4) Fan Speed Control
5) Timer / Temperature Set Controls
6) Mode Control
7) Timer Control
8) Sleep Control

FUNCTION BUTTONS

POWER CONTROL

The Power Control turns the unit on and off. When the unit is plugged into an appropriate electrical outlet, the POWER indicator light will illuminate red indicating the unit is in a Standby Mode, ready to be switched on at anytime. The air vent will automatically open when the unit is turned ON and automatically close when unit is turned OFF.

FILTER RESET

When the operation has reached 250 hours, the Filter Reset light will illuminate.
Switch the Local Air Conditioner OFF and carefully remove filters from the unit and clean. Replace filters and press the Filter Reset button, the Filter Reset light will turn off and the operation time will be cleared.

FAN SPEED CONTROL

4 settings: High, Medium, Low and Auto.

Note: Auto fan speed can be selected in cooling mode only.

FUNCTION BUTTONS (CONTINUED)

TEMPERATURE CONTROL

- The default display is setting temperature.
- In cooling mode, when ∧ or ∨ button is pressed, the set temperature is displayed and may be adjusted.
  Note: By pressing both ∧ or ∨ buttons at the same time, the display will toggle between Celsius (°C) and Fahrenheit (°F).

MODE CONTROL

Settings: Air Conditioning, Dehumidifying, Fan, Auto.
The corresponding indicator light will illuminate to indicate the current mode setting.

- Air Conditioning Mode (COOL)
  Adjust fan speed and air temperature to suit your desired comfort level.
  Temperature setting range is 16°C - 32°C (60°F - 90°F).
  Ambient temperature range is 16'C - 35'C (60'F - 95'F).

- Dehumidifying Mode (DRY)
  Fan speed is preset to Low.
  Note: If the unit will be used mainly as a dehumidifier, do not connect the hose. Continuous drainage is then necessary (refer to Continuous Draining for Dehumidifier Mode).

  IMPORTANT: The Dehumidifier mode is used to support moisture reduction but should not be expected to dehumidify to the same degree as a standard dehumidifier-only appliance. The built-in dehumidifier automatically adjusts dehumidification based on ambient room temperatures. It is not possible to adjust to a desired humidity percentage. The front display only shows the current and desired temperatures. It does not show humidity levels.

- Fan Mode
  For air circulation without air conditioner cooling.

  Note: Auto fan speed cannot be selected in fan mode.

- Auto Mode
  Press the ∧ or ∨ button to select the temperature you want.
  In this mode, the unit will automatically select cooling or fan only depends on the set temperature and the room temperature. The Local Air Conditioner will control room temperature automatically around the set temperature.

  Note: Fan speed can't be adjusted in auto mode.

FUNCTION BUTTONS (CONTINUED)

TIMER CONTROL

The Timer is adjustable between 1 - 24 hours.

AUTO TURN OFF:
While unit is running, press the Timer button and the display will flash. While the display is flashing, press the ∧ or ∨ button to select the number of hours you want the unit to turn OFF automatically.

AUTO TURN ON:
When unit is in a standby mode (plugged in with power light on), press the Timer button and the display will flash. While the display is flashing, press the ∧ or ∨ button to select the number of hours until you want the unit to turn ON automatically.

SLEEP MODE

When the Sleep Mode is activated in Air Conditioning mode, the set temperature will increase by 1°C or 1°F after the first hour of cooling and will increase a further 1°C or 1°F after the second hour of cooling. The unit will maintain this temperature for 5 hours. The set temperature will then reduce by 1°C or 1°F on the seventh hour and reduce a further 1°C or 1°F on the tenth hour. Sleep mode will then deactivate automatically.

Note: The Sleep Mode can be deactivated during cooling mode by pressing any button at any time.

WATER FULL ALARM

Condensation may accumulate in the unit.
If the internal tank is full, error code "P1" will be displayed and an alarm will beep for 30 seconds. The unit will not operate until the water has been drained from the lower drain plug (refer to Water Condensation Drainage).

After switching the Local Air Conditioner off, the compressor will not start immediately. You must wait about 4 minutes before it switches back on again.

REMOTE CONTROL

All key functions can be accessed from the remote control.

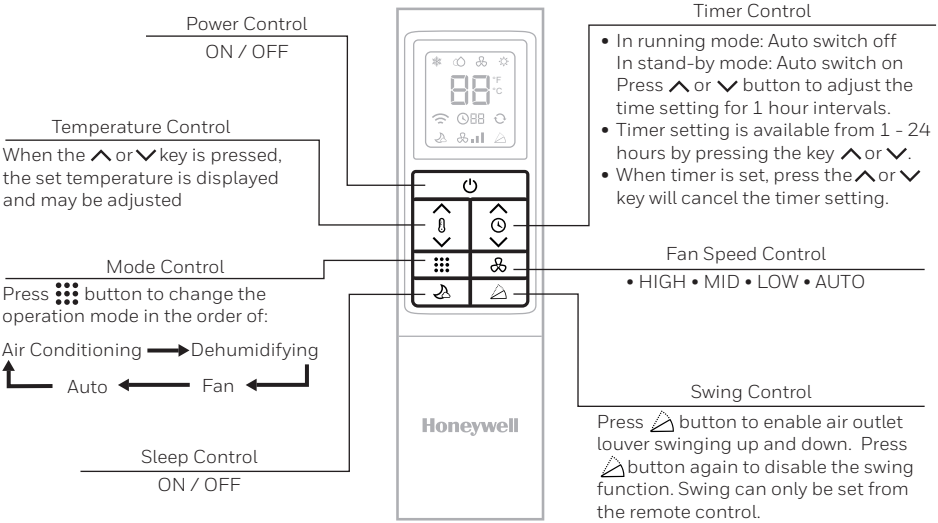

Note:

- Battery Installation: Remove the cover on the back of the remote control and insert two AAA batteries with + and - pointing in the proper direction according to the polarity markings.

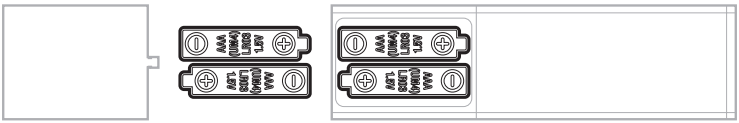

Caution:

- Use only two AAA or IEC R03 1.5V batteries.
- Remove the batteries if the remote control is not in use for a month or longer.
- All batteries should be replaced at the same time, do not mix with old batteries.
- Do not mix alkaline, standard (carbon-zinc) or rechargeable (nickel-cadmium) batteries.
- Properly dispose of used batteries.

Appliance Maintenance:

1. Turn off the appliance before disconnecting the power supply.
2. Only clean the appliance with a soft dry cloth.

Dust Filter Maintenance:

The dust filter is to be cleaned every two weeks to maintain air cooling efficiency. Please follow the below instructions for cleaning the dust filters:

1. Switch off and unplug the Local Air Conditioner from the electrical outlet.
2. Remove the Upper Filter/ Grill, unscrew the Lower Filter/ Grill and carefully remove.
3. Gently wash using water and/ or diluted liquid dishwashing detergent. Rinse thoroughly and gently shake excess water from the filters. Make sure the filters are dry before reinstalling. **Note**: You may use a vacuum cleaner to remove dust.
4. Replace the Upper Grill onto the unit, and reinstall the Lower Grill with the screw.

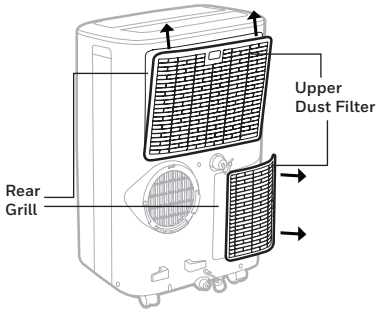

WARNING: DO NOT power or operate the Local Air Conditioner when cleaning or when the Dust Filter is removed from the unit, or if there is a loose-fitting Dust Filter. DO NOT attempt to handle or touch any of the parts or wiring inside the Rear Grill after the Dust Filter has been removed from the unit. Doing so can cause serious injury or electrical shock.

End of Season Storage and Maintenance:

If the appliance will not be used for a long time, follow these steps:

1. Be sure to drain the left-over water condensation. Remove the lower drain plug and use a shallow pan to collect the water (make sure to replace the deain plug cap when finished).
2. To dry excess moisture, run the unit in Fan only mode for 30 minutes before storing.
3. Turn off and unplug the Local Air Conditioner from the power supply.
4. Remove the dust filter and clean with water. Dry the dust filter and then reinstall.
5. Disconnecting the Window Installation Kit:

    - Remove the Hose from the unit by rotating anti-clockwise then pulling away.
    - Remove the Foam Seal, Window Bracket, Window Bracket Panel Adapter and Hose Connector.
    - It is recommended to store the Window Kit parts in a bag together with the Remote Control, Drain Tube and placing them together with the Local Air Conditioner unit.
    - If needed, you can clean the Window Kit with a damp cloth and water before storing. Make sure all parts of the Window Kit are dry before storage.

6. Cover the Local Air Conditioner with a cloth/ plastic bag before storage, to protect from dust and scratches collecting on the surface of the unit.
7. It is recommended to coil the power cord before storing to ensure the cord is protected from bents and creases.
8. Store the Local Air Conditioner in a cool, dry place, away from direct sunlight.

WATER CONDENSATION DRAINAGE

When there is excess water condensation inside the unit, the Local Air Conditioner stops running and shows an error code "P1" with an alarm. This indicates that the water condensation needs to be drained using the following procedures:

Manual Draining in Cooling, Dehumidifying and Auto Modes
Water may need to be drained in high humidity areas.

1. Unplug the unit from power source.
2. Place a shallow pan under the lower rubber drain plug. See diagram.
3. Remove the drain plug cap.
4. Water will drain out and collect in the shallow pan.
5. After the water is drained, replace the drain plug cap.
6. You can now turn on the unit.

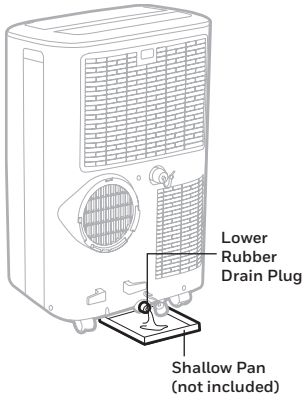

Continuous Draining for Dehumidifier Mode
While using the unit in dehumidifier mode, continuous drainage is recommended.

1. Unplug the unit from power source.
2. Remove the upper drain plug cap.
   Some residual water may spill so please have a pan to collect the water.
3. Connect the drain tube (included) to the upper drain plug. See diagram.
4. The water can be continuously drained through the drain tube into a floor drain or bucket.
5. Replace the drain plug cap.
6. You can now turn on the unit.

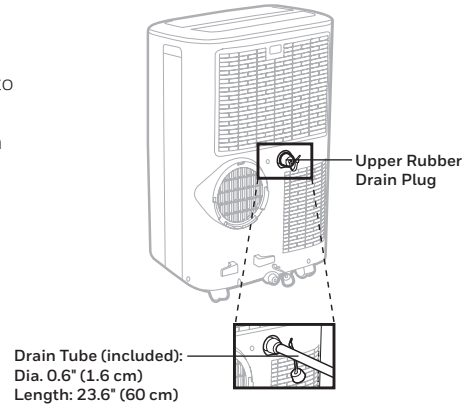

TROUBLESHOOTING GUIDE

The following troubleshooting guide addresses the most common problems. If problems persist, call customer support. Unplug and disconnect the appliance from the power source before attempting to troubleshoot.

PROBLEM	POSSIBLE CAUSE	SOLUTION
The air conditioning unit does not start	No electricity.	Check for power.
	Batteries in the remote control need to be replaced.	Change remote control batteries.
	The power cord is not properly plugged in.	Remove and reconnect the power cord.
Runs a short while only	The thermostat temperature setting is too close to room temperature.	Lower the set temperature.
	Air outlet is blocked.	Make sure the hose is properly connected.
	There are tight bends in the air hose.	Connect hose as per instructions on page 4.

PROBLEM	POSSIBLE CAUSE	SOLUTION
Runs but not cooling	A door or window is open.	Make sure the window or door is closed.
	The dust filter is dirty.	Clean the dust filter.
	The hose is detached.	Reinstall hose properly (refer to Installation section).
	Temperature setting is too high.	Reduce temperature setting.
	Air outlet or intake is blocked.	Remove blockage.
	Room exceeds recommended size.	Move unit to smaller room.
	Large size or number of windows are decreasing cooling effectiveness.	Cover windows with curtains or blinds.
Will not run and error code "P1" is displayed	Excess water condensation inside the tank.	Drain the water (refer to Water Condensation Drainage).

ERROR CODE GUIDE

ERROR CODE	ERROR POSSIBLE CAUSE
"E1"	Indoor temperature sensor failure (open circuit or short circuit).
"E3"	Evaporator temperature sensor failure (open circuit or short circuit).
"P1"	Water full alarm.

LIRE ET CONSERVER CES CONSIGNES

UNE MAUVAISE MANIPULATION PEUT CAUSER DE SERIEUX DOMMAGE AUX PERSONNES ET A L`APPAREIL. EN CAS D'INCOHERENCE OU DE CONFLIT ENTRE LA VERSION ANGLAISE ET TOUT AUTRE VERSION LINGUISTIQUE DU CONTENU DE CE MATERIEL, LA VERSION ANGLAISE PRÉVAUDRA.

AVERTISSEMENT:

- NE PAS utiliser l'appareil avec une prise endommagée ou une prise murale mal fixée. Si le cordon d'alimentation est endommagé, il doit être remplacé par le fabricant, son service après-vente ou une personne de qualification similaire, afin d'éviter tout danger.
- NE PAS couvrir la prise, ni l'évacuation d'air pendant l'utilisation.
- NE PAS placer d'objets sur l'appareil, ni s'asseoir dessus.
- Toujours éteindre et débrancher l'appareil au moment du nettoyage ou de l'entretien.
- N'utilisez pas l'appareil si ce dernier est endommagé.
- Pour toute réparation, communiquer avec un agent de service autorisé.
- Débrancher l'appareil lorsqu'il est entreposé ou inutilisé.
- Ne tirez et ne portez pas l'appareil par le cordon d'alimentation.
- Ne coincez pas le cordon d'alimentation dans la porte et ne le tirez pas le long de bords ou angles acérés.
- NE PAS faire passer le cordon électrique sous la moquette ou le recouvrir avec un tapis.
- Faire preuve de prudence pour éviter de trébucher sur le cordon.

- Ne pas utiliser l’appareil dans les cas suivants:
  - Près d’une source de feu
  - Dans les zones où de l'essence, de la peinture ou d'autres produits inflammables sont stockées
  - Dans une zone où de l’eau peut être projetée
- Ne manipulez ni l’appareil, ni la prise avec les mains mouillées.
- Des précautions de sécurité doivent toujours être suivies lors de l'utilisation d'appareils électriques.
- Cet appareil a été fabriqué pour être utilisé en milieu domestique et ne doit pas être utilisé à d’autres fins.
- **N’utiliser que le kit d’installation fourni pour cet appareil. NE PAS tenter de prolonger le tuyau d’évacuation ou d’installer cet appareil en recourant à d’autres méthodes que celles indiquées dans ce manuel. Une installation inadéquate peut annuler toutes les garanties existantes.**
- NE PAS utiliser une rallonge électrique avec cet appareil.
- Cet appareil peut être utilisé par des enfants âgés de 8 ans et plus, ainsi que des personnes ayants des capacités réduites au niveau physique, sensoriel ou mental, ou un manque d’expérience et de connaissances si ils ont été supervisés ou instruits à propos de l’utilisation de l’appareil de manière sûre et s’ils ont compris les risques encourus. Les enfants de devront pas jouer avec l’appareil. Le nettoyage ou la maintenance ne devra pas être effectuée par des enfants, sauf si ces derniers sont âgés de plus de 8 ans et s’ils sont supervisés.

- Ne mettez jamais vos doigts ou des objets dans la prise d'air. Faites attention à prévenir les enfants de ces dangers.
- Le fabricant décline toute responsabilité en cas de blessure causée à des personnes ou de dégât matériel dus à la nonobservation des instructions d’entretien et à l’usage inadéquat de l’appareil.
- L'appareil sera installé en conformité avec les réglementations nationales sur le câblage.
- L'appareil ne doit pas être utilisé par des personnes (y compris des enfants) dont les capacités physiques, sensorielles ou mentales sont réduites, ou qui n'ont pas l'expérience ou les connaissances nécessaires, sauf si elles bénéficient d'une surveillance ou ont reçu des instructions.
- Surveiller les enfants pour s’assurer qu’ils ne jouent pas avec l’appareil.

SYMBOLE	REMARQUE	EXPLICATION
	AVERTISSEMENT	Ce symbole indique que cet appareil utilise un réfrigérant inflammable. Si le réfrigérant fuit et est exposé à une source d'inflammation externe, il existe un risque d'incendie.
	ATTENTION	Ce symbole indique que le mode d'emploi doit être lu attentivement.
	ATTENTION	Ce symbole indique qu'un personnel de service devrait manipuler cet équipement en se référant au Manuel d'installation.
	ATTENTION	Ce symbole indique que des informations sont disponibles, telles que le manuel d'utilisation ou le manuel d'installation.

Avertissements supplémentaires pour les appareils avec gaz réfrigérant R290

- Lisez attentivement les instructions avant d'utiliser l'appareil.
- Le gaz réfrigérant R290 est conforme aux directives environnementales européennes.
- Cet appareil contient un certain nombre de grammes (voir l'étiquette signalétique à l'arrière de l'appareil) de gaz réfrigérant R290. La quantité maximale de charge de réfrigérant est de 0.3 kg.
- Lors du dégivrage ou du nettoyage, n'utilisez aucune méthode autre que celles recommandées par le fabricant.
- Ne placez pas l'appareil dans une pièce présentant des sources d'ignition continues (p. ex. flamme nue, appareil à gaz en marche ou appareil de chauffage électrique en marche).
- Ne pas percer et ne pas brûler.
- Ne perforez aucune partie du circuit de réfrigérant.
- Le gaz réfrigérant peut être inodore.
- L'appareil doit être installé, utilisé et stocké dans une zone supérieure à 12 m^2.
- L'accumulation de fuites éventuelles de réfrigérant dans une pièce non ventilée pourrait provoquer un incendie ou une explosion si le réfrigérant entrait en contact avec des radiateurs électriques, des cuisinières ou d'autres sources d'inflammation.
- L'appareil doit être rangé de manière à éviter les dommages mécaniques.
- Seules les personnes autorisées par un organisme accrédité certifiant leur compétence à manipuler des frigorigènes conformément à la législation du secteur doivent travailler sur le circuit frigorifique.
- Les réparations doivent être effectuées conformément aux recommandations du fabricant.
- L'entretien et les réparations nécessitant l'assistance d'un autre personnel qualifié doivent être effectuées sous la supervision de spécialistes de l'utilisation de réfrigérants inflammables.

MERCI

Nous vous félicitons d'avoir acheté ce climatiseur local de Honeywell.

En ce qui concerne les informations pour l'installation, la manipulation, l'entretien, le nettoyage et la mise au rebut de l'appareil, référez-vous aux paragraphes ci-après de la notice.

CONSEILS D'UTILISATION

Les climatiseur local de Honeywell sont idéaux pour le refroidissement localisé. Le compresseur, le condenseur et l'évaporateur sont logés dans une enceinte compacte. L'air est filtré, déshumidifié et refroidi tandis qu'un tuyau de sortie d'air souple évacue la chaleur à l'extérieur. Le climatiseur comprend une trousse d'évacuation pour fenêtre. Aucune installation permanente n'est requise. L'appareil est facile à déplacer de pièce en pièce et offre une solution de climatisation véritablement flexible.

Système d'évaporation automatique - Le dispositif évacue automatiquement la chaleur par le tuyau de sortie d'air. Sauf en présence d'une humidité très élevée, la vidange du réservoir n'est pas requise. Lire attentivement les consignes et les suivre minutieusement.

Pour assurer l'efficacité optimale du produit, garder les portes et les fenêtres fermées quand il est utilisé comme climatiseur local ou déshumidificateur. Si seule la fonction de ventilation du dispositif est en marche, ouvrir une fenêtre pourrait améliorer la circulation de l'air.

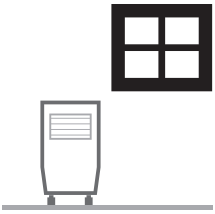

Refroidissement et fonction de déshumidification

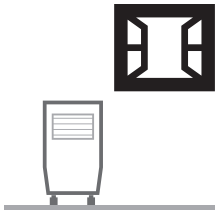

Fonctionnement du ventilateur

Important:
Avant d'installer l'appareil, placez le en position verticale 1 heure avant de l'utiliser pour permettre au réfrigérant de se stabiliser. La sortie d'air s'ouvre automatiquement lorsque l'appareil est allumé et se ferme automatiquement lorsque l'appareil est éteint. Ajustez manuellement le ventilateur localisé sur le haut de l'appareil afin d'ajuster la direction du flux d'air.

- Suivre les consignes d'installation de l'appareil.
- Brancher l'appareil à un circuit mis à la terre. NE PAS brancher au moyen d'une rallonge électrique.

DESCRIPTION DES PIÈCES

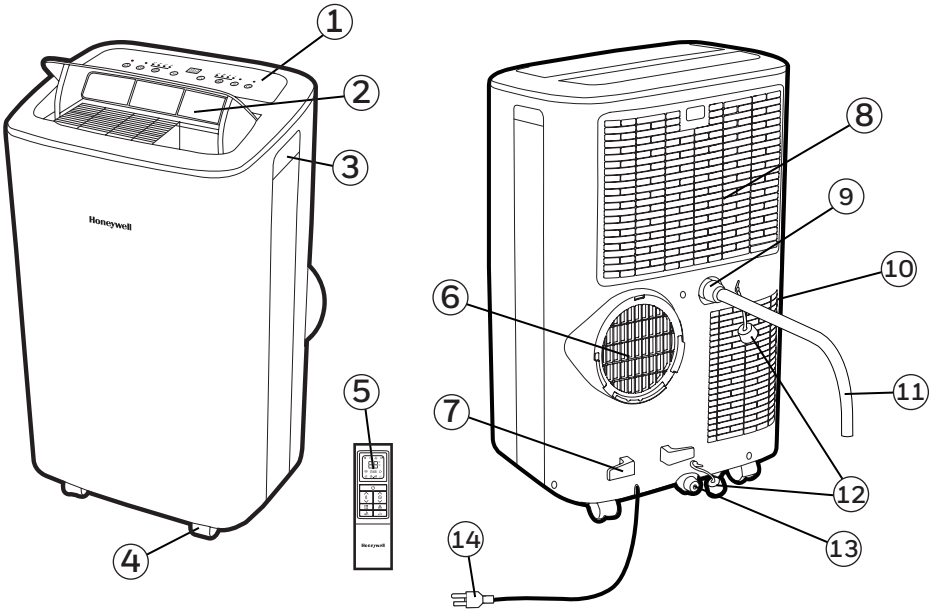

1) Panneau de commande

2) Sortie d'air

3) Poignée

4) Roulettes

5) Télécommande

6) Raccord du tuyau d'évacuation

7) Enrouleur de cablage

8) Filtre à saupoudrer

9) Bouchon de vidange superieur en caoutchouc (mode dehumidifier)

10) Filtre à saupoudrer inferieur

11) Tube de drainage (pour un drainage continu)

12) Cache du bouchon de vidange

13) Bouchon de vidange inferieur en caoutchouc (en mode climatisation)

14) Cordon d'alimentation

INSTALLATION

Il est important que les consignes d'installation ci-dessous soient respectées pour réussir l'installation de ce climatiseur local. Si vous éprouvez des difficultés ou avez des questions concernant ces procédures d'installation, veuillez communiquer avec notre service à la clientèle.

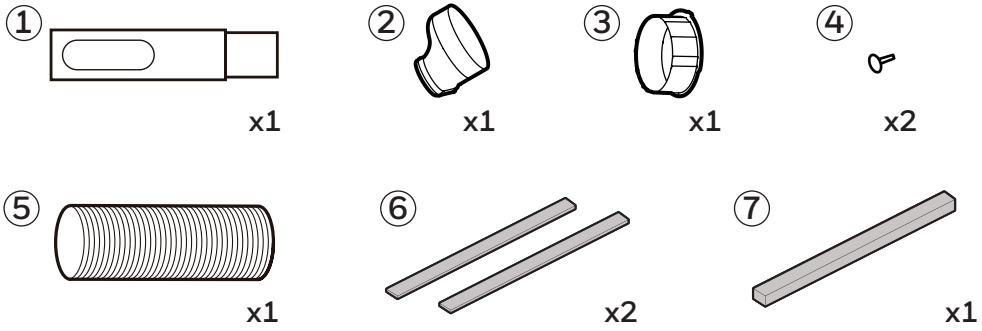

Kit d'installation:

1. Trousse de supports pour fenêtre	(1 jeu)	5. Tuyau	(1 pièce)
2. Adaptateur de support de fenêtre pour panneau	(1 pièce)	6. Joint en mousse (adhésif)	(2 pièces)
3. Raccord de tuyau	(1 pièce)	7. Joint en mousse (non adhésif)	(1 pièce)
4. Cheville de plastique	(2 pièces)		

Étapes de l'installation:

1. L'adaptateur de support de fenêtre, le tuyau et le raccord de tuyau sont pré-assemblés dans l'emballage.

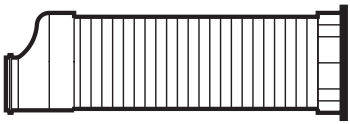

2. Ajustez le support de fenêtre selon la largeur ou la hauteur de votre fenêtre et insérez l'attache en plastique pour fixer à la position désirée. Un trou a été créé pour permettre l'insertion du tuyau à une étape ultérieure. Assurez-vous de ne pas bloquer le trou.

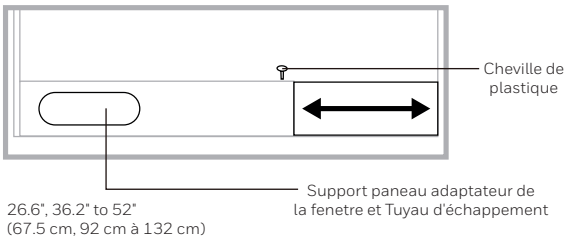

Remarque: Après avoir réglé le support de fenêtre à la taille de votre fenêtre, il convient de l'en retirer et de suivre les instructions ci-dessous.

3. Raccordez le tuyau à la sortie d'échappement arrière située à l'arrière de l'appareil. Insérez le raccord de tuyau, puis tournez dans le sens des aiguilles d'une montre jusqu'à ce qu'il soit fixé en place.

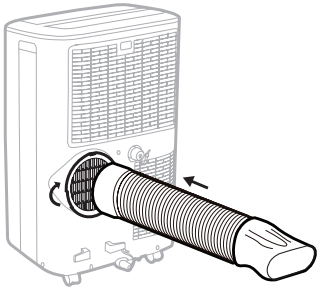

Tuyau:
Dia. 5.9" (15 cm)
Length: 10.6" à 59" (27 cm à 150 cm)

4. Raccordez le support de fenêtre à l'adaptateur de support de fenêtre. Vérifiez que tous les raccordements sont bien serrés et correctement installés.

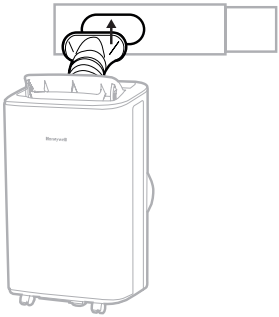

5. Coupez le joint en mousse (adhésif) à la longueur appropriée et attachez les joints au châssis et au cadre de la fenêtre.

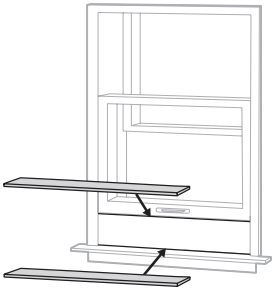

Fenêtre coulissante horizontale

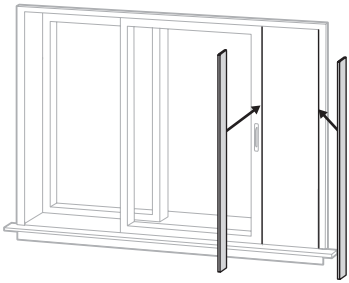

Fenêtre coulissante verticale

6. Installer le support de fenêtre dans la fenêtre.

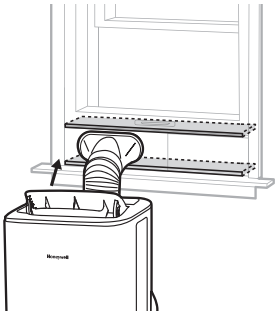

Fenêtre coulissante horizontale

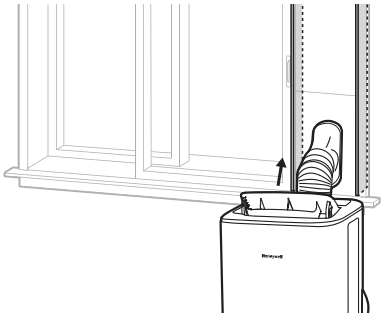

Fenêtre coulissante verticale

7. Coupez le joint en mousse (non adhésif) à la longueur de la fenêtre. Bourrez le joint en mousse (non adhésif) entre le châssis de la fenêtre interne et la vitre de la fenêtre externe de manière à empêcher l'air et les insectes de pénétrer dans la pièce.

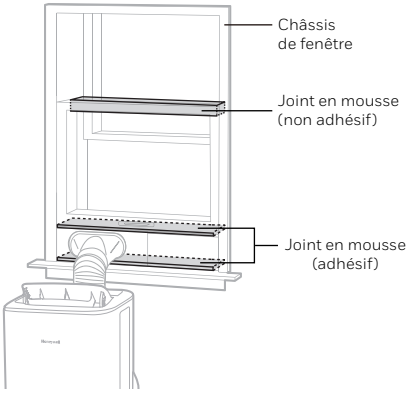

Fenêtre coulissante horizontale

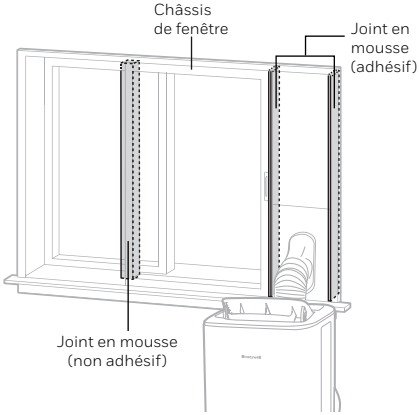

Fenêtre coulissante verticale

8. Le climatiseur local est maintenant prêt à être utilisé.

Important:
Ne pas le remplacer ni le rallonger, car cela pourrait provoquer le fonctionnement défectueux de l'appareil.

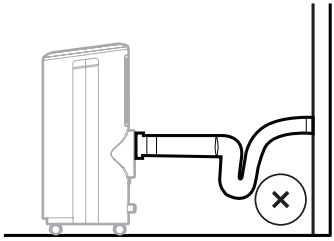

DÉCONSEILLÉ

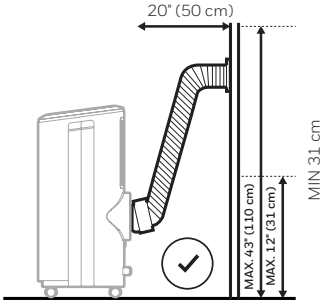

RECOMMANDÉ

AVERTISSEMENT: Toute garantie visant ce produit sera annulée si un tuyau de rallonge supplémentaire est ajouté au kit d'installation fournie initialement ou si l'installation est effectuée sans suivre les consignes du fabricant et sans consultation appropriée. S'il y a lieu, veuillez communiquer avec le service à la clientèle pour obtenir de l'aide à l'égard des procédures d'installation.

- Le diamètre du tuyau d'évacuation fourni est de 5.9" (15 cm) et celui-ci peut être déployé de 10.6" à 59" (27 cm à 150 cm).
- Ne pas plier le tuyau d'évacuation (de la façon illustrée ci-dessous). Un tuyau plié empêchera l'évacuation de l'air et provoquera le fonctionnement défectueux ou l'arrêt de l'appareil.
- Assurez-vous d'une distance minimale de 20" (50 cm) entre l'arrière de l'appareil et un mur. Ne pas placer l'appareil en face de rideaux ou tentures, car cela pourrait gêner la circulation de l'air.

Remarque: En raison de la puissance absorbée par l'appareil au démarrage, des chutes de tension peuvent se produire et affecter d'autres équipements (par exemple diminuer l'intensité des lumières). Assurez-vous que l'unité est raccordée à une source d'impédance système maximale admissible Zmax = 0.306 Ohm. Si vous avez besoin de plus amples précisions, vous pouvez contacter l'autorité locale chargée de l'alimentation.

PANNEAU DE COMMANDE TACTILE

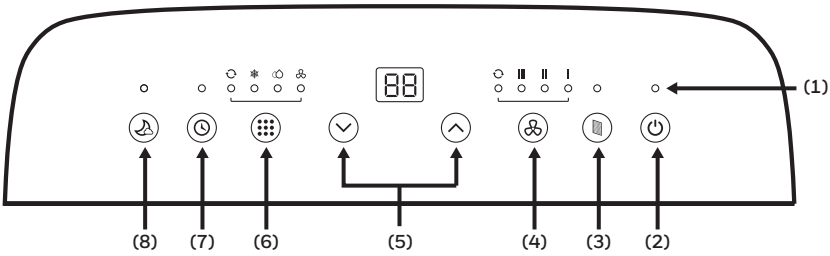

1) Voyants lumineux
2) Interrupteur
3) Réinitialisation de filtre
4) Commande de la vitesse du ventilateur
5) Commande de la minuterie / réglage de la température
6) Commande du mode
7) Commande de la minuterie
8) Commande de la sommeil

TOUCHES DE FONCTION

INTERRUPTEUR

L'interrupteur permet de mettre l'appareil en marche et de l'éteindre. Lorsque l'appareil est branché, mais éteint, la touche de mise en marche reste allumée pour indiquer qu'il est en mode Veille, prêt à être mis en marche. Le ventilateur ouvrira automatiquement lorsque l'appareil est allumé et se fermera automatiquement lorsque l'appareil est éteint.

RÉINITIALISATION DE FILTRE

Lorsque l'appareil a atteint 250 heures d'utilisation, le voyant lumineux de la Réinitilisation de filtre s'allumera. Éteignez (OFF) le climatiseur local et retirez soigneusement les filtres de l'appareil et procédez au nettoyage. Remplacez les filtres et appuyez sur le bouton de réinitialisation de filtre; le voyant lumineux de réinitialisation de filtre s'éteindra et le temps d'utilisation sera réinitialisé.

COMMANDE DE LA VITESSE DU VENTILATEUR

4 églages: Élevée, Moyenne, Faible et Auto.

Remarque: La vitesse de ventilation Auto peut être sélectionnée en mode de refroidissement uniquement.

TOUCHES DE FONCTION (SUITE)

RÉGLAGE DE LA TEMPÉRATURE

- L'affichage par défaut indique la température ambiante.
- En mode refroidissement, quand la touche ∧ ou ∨ est enfoncée, la température sélectionnée est affichée et peut être réglée.
  Remarque: En appuyant sur les touches de réglage ∧ ou ∨ en même temps, l'affichage basculera entre Celsius(°C) et Fahrenheit(°F).

COMMANDE DU MODE

Réglages: Refroidissement, Déshumidification et Ventilation, Auto.
Un voyant indique le réglage de la fonction utilisée.

- Mode refroidissement
  Régler la vitesse du ventilateur et la température de l'air de manière à vous sentir à l'aise.
  La plage de réglage de la température est de 16°C à 32°C (de 60°F à 90°F).
  La plage de température ambiante est de 16°C à 35°C (60°F à 95°F).

- Mode déshumidification
  La vitesse du ventilateur est réglée à Faible.
  Remarque: Si l'appareil est utilisé principalement en tant que déshumidificateur, ne pas brancher le tuyau d'évacuation. La vidange continue est alors requise (se référer à la section Vidange continue en mode déshumidification).

  AVERTISSEMENT: Le mode Déshumidification est utilisé afin d'aider à réduire le taux d'humidité, mais la déshumidification n'atteint pas le même niveau qu'avec un appareil humidificateur classique, uniquement conçu à cet effet. Le déshumidificateur intégré règle automatiquement la déshumidification d'après la température des pièces ambiantes. Il n'est pas possible de régler à un pourcentage d'humidité désiré. L'afficheur avant indique uniquement les températures actuelles et souhaitées. Il ne montre pas les taux d'humidité.

- Mode ventilation
  Pour une circulation de l'air sans refroidissement par climatiseur local.

  Remarque: La vitesse automatique du ventilateur ne peut pas être sélectionnée en mode ventilateur.

- Mode Auto
  Appuyez sur le bouton ∧ ou ∨ pour sélectionner la température désirée.
  Dans ce mode, l'appareil sélectionnera automatiquement le refroidissement ou la ventilation en fonction de la température réglée et de la température de la pièce. Le climatiseur local contrôlera automatiquement la température de la pièce autour de la température réglée.

  Remarque: La vitesse de ventilation ne peut pas être ajustée en mode auto.

TOUCHES DE FONCTION (SUITE)

COMMANDE DE LA MINUTERIE

La minuterie est réglable entre 1 - 24 heures.

ARRÊT AUTOMATIQUE:
Pendant que l'unité est en marche, appuyez sur le bouton de la minuterie et l'écran va clignoter. Quand l'écran clignotera, appuiyer sur le boutton ∧ ou ∨ pour selectioner le nombre d'heures desireés pour que l unité s' éteigne automatiquement.

MISE EN MARCHE AUTOMATIQUE:
Pendant que l'appareil est en mode attente (branché, avec le voyant allumé), appuyez sur le bouton de la minuterie et l'écran va clignoter. Quand l'écrant clignotera, appuiyez sur le boutton ∧ ou ∨ pour séléctionez le nombre d heures désireés pour que l unite s' éteigne automatiquement.

MODE EN VEIILLE

Lorsque le mode en veille est choisi en mode climatiseur , la temperature reglée augmentera de 1°F ou de 1°C après la premiere heure de refroidissement, et augmentera encore de 1°F ou 1°C aprés la deusieme heure de refroidissement. Cette unite vas maintenir cette temperature pendant 5 heures. La temperature reglee réduira alor de 1°F ou 1°C a la septieme heure et seras encore reduite de 1°F ou 1°C a la disieme heure. Le mode en veille sera alor reactive automatiquement.

Remarque: Le mode en veille pourrait être désactivé en mode refroidissement en pressent sur n importe quel boutton à n'importe quel moment.

ALARME DU NIVEAU D'EAU MAXIMAL

L'eau de condensation peut s'accumuler dans l'appareil.
Une condensation peut s'accumuler dans l'appareil. Lorsque le réservoir interne est plein, un code d'erreur "P1" s'affichera et une alarme émettra un signal sonore pendant 30 secondes. L'appareil ne fonctionnera pas avant que l'eau ait été drainée à partir du bouchon de vidange (voir la section Drainage de l'eau de condensation).

Après avoir eteint le climatiseur local, le compresseur ne démarrera pas immédiatement aprés. Vous devezattendre 4 minutes avant de le re mettre en marche.

TÉLÉCOMMANDE

La télécommande permet de régler toutes les principales fonctions.

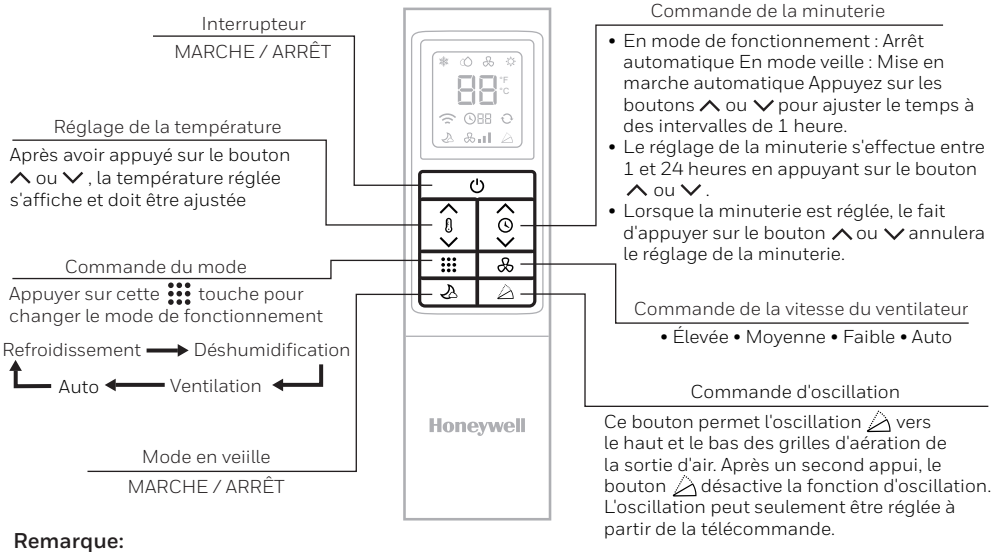

Remarque:

- Retirer le couvercle au dos de la télécommande et insérer deux piles AAA en les plaçant conformément à l'indicateur de polarité.

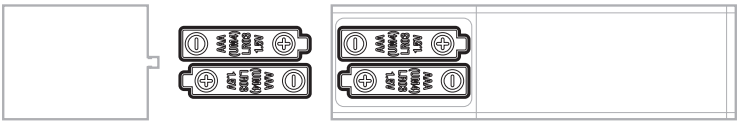

Attention:

- Utiliser seulement deux piles AAA ou IEC R03 1,5 V.
- Retirer les piles si la télécommande n'est pas utilisée pendant un mois ou plus.
- Toutes les piles doivent être remplacées en même temps; ne pas mélanger avec des piles déjà utilisées.
- Ne pas mélanger les piles alcalines, standard (zinc-carbone) ou rechargeables (nickel-cadmium).
- Disposer des piles usagées selon les consignes du fabricant.

Entretien de l'appareil:

1. Éteindre l'appareil avant de débrancher l'alimentation électrique.
2. Toujours nettoyer l'appareil à l'aide d'un chiffon sec et doux.

Entretien du filtre à poussière:

Le filtre à poussière doit être nettoyé toutes les deux semaines.
Nettoyer comme suit:

1. Éteindre et débrancher le climatiseur local.
2. Éteindre l'appareil et retirer le filtre à la grille/ le filtre inférieurs.
3. Retirez le filtre/ grille supérieure et dévisser le filtre/ grille inférieure et retirez soigneusement. Voorzichtig wassen met water en/ of verdund vloeibaar afwasmiddel. Spoel grondig en schud het overtollige water uit de filters. Zorg ervoor dat de filters droog zijn voordat deze opnieuw installeren.
   Remarque: U kunt een stofzuiger te gebruiken om stof te verwijderen.
4. Placer la grille supérieur sur l'unite et réinstallez la grille inférieur en la vissent.

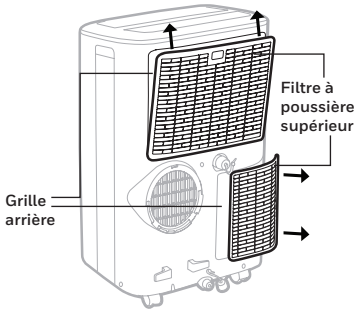

AVERTISSEMENT: NE PAS alimenter ou utiliser le climatiseur local lors du nettoyage ou lorsque le filtre à poussière est retirés de l'appareil ou s'il existe un filtre anti-poussière mal ajusté. NE PAS essayer de manipuler ou de toucher des pièces ou des câbles à l'intérieur du gril arrière après le retrait du filtre antipoussière de l'appareil. Cela pourrait provoquer des blessures graves ou un choc électrique.

Entretien et entreposage de fin de saison:

Si l'appareil n'est pas utilisé pendant une longue période, Suivez ces étapes:

1. S'assurer de drainer l'eau condensée restante. Retirer le bouchon de vidange inférieur et utiliser un plat peu profond pour recueillir l'eau (s'assurer de remettre le bouchon en place par la suite).
2. Pour éliminer l'excès d'humidité, faire fonctionner l'appareil en mode ventilation pendant 30 minutes avant de le ranger.
3. Éteindre et débrancher le climatiseur local.
4. Retirer le filtre et le rincer à l'eau. Après le rinçage, laisser sécher le filtre dans un endroit ombragé et frais, puis le réinstaller.
5. Retirer la trousse d'installation pour la fenêtre:
   - Retirez le tuyau d'échappement de l'unité en appuyant sur le bouton de déverrouillage situé sur le côté droit du tuyau, puis en faisant glisser le tuyau vers la droite.
   - Retirer le support de fenêtre, l'adaptateur du support et le raccord du tuyau.
   - Il est recommandé de ranger les pièces de la trousse de fenêtre dans un sac avec la télécommande et de les placer avec le climatiseur local.
   - Si nécessaire, nettoyer la trousse de fenêtre avec un chiffon humide et de l'eau avant de la ranger.
6. Couvrir le climatiseur local avec un sac de tissu ou de plastique avant l'entreposage, à l'abri de l'accumulation de poussière et des éraflures sur la surface de l'appareil.
7. Il est recommandé d'enrouler le cordon d'alimentation, et de ne pas le laisser au sol afin d'éviter qu'il soit plié ou autrement endommagé.
8. Entreposer le climatiseur local dans un endroit frais et sec, à l'abri de la lumière directe.

IDANGE DE L'EAU DE CONDENSATION

Lorsque l'eau de condensation se trouve en quantité excessive à l'intérieur de l'appareil, le climatiseur local s'arrête de fonctionner; un code d'erreur "P1" s'affiche et une alarme se met en route. Cela indique que l'eau de condensation doit être évacuée conformément aux procédures suivantes:

Évacuation manuelle pendant les modes de refroidissement, déshumidification

Dans les régions où l'humidité est très élevée, la vidange de l'eau peut se révéler nécessaire.

1. Débranchez l'appareil à partir de la source d'alimentation.
2. Placez le bac de vidange sous le bouchon de vidange en caoutchouc inférieur. Voir le diagramme.
3. Retirez le cache du bouchon de vidange.
4. L'eau s'évacue et sera récupérée dans le récipient peu profond.
5. Une fois que l'eau a été drainée, replacez le cache du bouchon de vidange.
6. L'appareil peut maintenant être remis en marche.

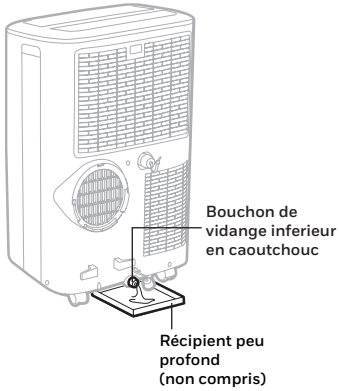

Vidange continue en mode déshumidification

Lorsque l'appareil est utilisé en mode déshumidification, la vidange continue est recommandée.

1. Débrancher l'appareil.
2. Retirez le bouchon du bouchon de vidange supérieur. Il est donc conseillé d'avoir un récipient à portée de main pour recueillir l'eau.
3. Raccordez le tube de vidange (inclus) au bouchon de vidange supérieur. Voir le diagramme.
4. L'eau peut être évacuée en continu à travers le tube de vidange dans une terre a drainer ou un seau.
5. Remettre le bouchon en place.
6. L'appareil peut maintenant être remis en marche.

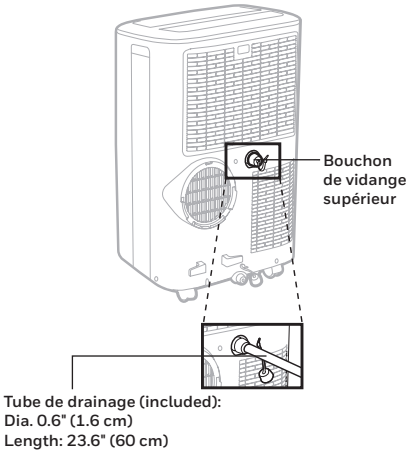

GUIDE DE DÉPANNAGE

Le guide de dépannage suivant aborde les problèmes les plus courants. Si le problème persiste, appeler le service à la clientèle. Débrancher l'appareil de la prise murale et en retirer le tuyau de plastique fixé à l'arrière avant de tenter de résoudre les problèmes.

PROBLÈME	CAUSSE POSSIBLE	SOLUTION
Il est impossible de mettre l'appareil en marche	Il n'y a pas d'électricité.	Vérifier l'alimentation.
	Les piles de la télécommande doivent être remplacées.	Changer les piles de la télécommande.
	Le cordon d'alimentation n'est pas correctement branché.	Débrancher, puis rebrancher le cordon d'alimentation.
Ne fonctionne que pendant une courte période	Le réglage de la température du thermostat est trop près de latempérature ambiante.	Abaisser la température réglée.
	La sortie d'air est obstruée.	S'assurer que le tuyau d'évacuation est correctement branché.
	Le tuyau d'évacuation est fortement replié sur lui-même.	Brancher le tuyau d'évacuation selon les consignes à la page 3.

PROBLÈME	CAUSSE POSSIBLE	SOLUTION
Fonctionne, mais sans refroidir	Une porte ou une fenêtre est ouverte.	S'assurer que la fenêtre ou la porte est fermée.
	Le filtre à poussière doit être nettoyé.	Nettoyer le filtre à poussière.
	Le tuyau d'évacuation est détaché.	Réinstaller le tuyau d'évacuation correctement (se référer à la section installation).
	Le réglage de la température est trop élevé.	Abaisser la température au moyen du panneau de commande.
	L'entrée ou la sortie d'air est obstruée.	Éliminer l'obstruction.
	La taille de la salle dépasse la taille de salle recommandé.	Deplacer l unite a une plus petite salle.
	Une grande taille ou le nombre de fenêtre peut diminuer l'efficacité de refroidissement.	Couvrir les fenêtres avec des rideaux ou des stores.
L'appareil ne fonctionnera pas et un code d'erreur "P1" s'affichera.	Excès d'eau de condensation à l'intérieur du réservoir.	Vidanger l'eau (se référer à la section vidange de l'eau de condensation).

GUIDE SUR LES CODES D'ERREUR

CODE D'ERREUR	POSSIBLE CAUSE D'ERREUR
"E1"	Panne du capteur de température intérieure (circuit ouvert ou court circuit).
"E3"	Panne du capteur de température de l'évaporateur (circuit ouvert ou court circuit).
"P1"	Alarme de niveau d'eau maximum.

LEA Y GUARDE ESTAS INSTRUCCIONES

LÉALAS DETENIDAMENTE Y GUÁRDELAS PARA FUTURA REFERENCIA. EN CASO DE EXISTIR ALGUNA DISCREPANCIA O CONFLICTO, EN EL CONTENIDO DE ESTE MATERIAL, ENTRE LA VERSIÓN EN INGLÉS Y LA VERSIÓN EN CUALQUIER OTRO IDIOMA PREVALECERÁ LA VERSIÓN EN INGLÉS.

PRECAUCIÓN:

- Si el cordón de alimentación es dañado, éste debe sustituirse por el fabricante, por su agente de servicio autorizado o por personal calificado con el fin de evitar un peligro.
- NO cubra la entrada de aire y de escape cuando está en uso.
- NO coloque objetos sobre la unidad ni se siente en la unidad.
- Siempre apague y desconecte la unidad cuando la limpie o repare.
- NO ponga la unidad en funcionamiento si se encuentra dañada o si funciona mal.
- Si es necesario contacte a un agente de servicio autorizado.
- Desconectar la unidad cuando no esté en uso o en reparación.
- NO tire o lleve el aparato por el cable de alimentación.
- NO atorar el Cable de alimentación eléctrica y no tire de ella a lo largo de los bordes o esquinas afiladas.
- NO atorar el cable de alimentación en la puerta y no tire de ella a lo largo de los bordes o esquinas afiladas.
- Tenga cuidado para evitar tropezar con el cable.
- NO utilizar el aparato en los siguientes casos:
  - Cerca del fuego
  - En áreas donde haya gasolina, pintura u otros productos flameables almacenados
  - En un área donde se pueda proyectar el agua

- NO operar el aire acondicionado cuando esté mojado.
- Las precauciones básicas de seguridad siempre se deben seguir cuando se utilizan aparatos eléctricos.
- Este producto ha sido fabricado para uso habitacional y no debe ser utilizado para otros propósitos.
- **Utilice solo el kit de instalación proporcionado para instalar esta unidad. Utilice solo el kit de instalación proporcionado para instalar esta unidad. NO intente extender la manguera de escape o instalar esta unidad mediante otros métodos que no sean los indicados en este manual. La inapropiada instalación puede anual su garantía.**
- NO UTILICE un cable de extensión con esta unidad.
- Este aparato puede ser utilizado por niños de 8 años y mayores y las personas con capacidades físicas, sensoriales o mentales reducidas o falta de experiencia y conocimiento, si se les ha dado la supervisión o instrucciones relativas al uso del aparato de una manera segura y comprenda los peligros involucrado. Los niños no deben jugar con el aparato.
  La limpieza y mantenimiento del equipo no debe ser hecho por los niños sin supervisión.
- Nunca insertar los dedos o barras en la salida de aire.
  Tenga especial cuidado para advertir a los niños de estos peligros.

- El fabricante no se hace responsable de los daños causados a las personas o daños a la propiedad debido a incumplimiento de las instrucciones de mantenimiento y el uso indebido del aparato.
- El aparato se instalará de acuerdo con las normas nacionales de cableado.
- Este equipo no se destina para utilizarse por personas (incluyendo niños) cuyas capacidades físicas, sensoriales o mentales sean diferentes o estén reducidas o carezcan de experiencia o conocimiento a menos que dichas personas reciban una supervisión o capacitación para el funcionamiento del aparato.
- Los niños deben ser supervisados para no jugar con el equipo.

SÍMBOLO	NOTA	EXPLICACIÓN
	ADVERTENCIA	Este símbolo muestra que la unidad utiliza un refrigerante inflamable. Si el refrigerante se fuga y se expone a una fuente de ignición externa, existe riesgo de incendio.
	PRECAUCIÓN	Este símbolo muestra que el manual de operación debe leerse cuidadosamente.
	PRECAUCIÓN	Este símbolo muestra que el personal de servicio debe estar manejando esta unidad con referencia al manual de instalación.
	PRECAUCIÓN	Este símbolo muestra que la información está disponible tanto en el manual de operación como en el manual de instalación

Advertencias adicionales para unidades con refrigerante de gas R290

- Leer cuidadosamente las instrucciones antes de usar la unidad.
- El gas refrigerante R290 cumple con las directivas ambientales europeas.
- Este aparato contiene una cierta cantidad de gramos (consultar la etiqueta en la parte posterior de la unidad) de gas refrigerante R290. La cantidad máxima de carga de refrigerante es de 0,3 kg.
- Al descongelar o limpiar, no utilizar ningún método que no sea el recomendado por el fabricante.
- No colocar la unidad en una habitación con fuentes continuas de ignición (por ejemplo, flama abierta, aparato de gas en funcionamiento o calefactor eléctrico en funcionamiento).
- No perforar y no quemar.
- No perforar ninguna parte del circuito de refrigeración.
- El gas refrigerante puede ser innodoro.
- La unidad debe instalarse, utilizarse y almacenarse en un área superior a los 12 m^2.
- La acumulación de posibles fugas de refrigerante en una habitación sin ventilación podría provocar un incendio o una explosión si el refrigerante entra en contacto con calentadores eléctricos, estufas u otras fuentes de ignición.
- La unidad debe almacenarse de forma que se eviten daños mecánicos.
- Solo personas autorizadas por una organización acreditada que certifique su competencia para manejar refrigerantes de conformidad con la legislación de la industria deben trabajar en el circuito de refrigerante.
- La reparación de la unidad debe realizarse según las recomendaciones del fabricante.
- El mantenimiento y la reparación que requieran la asistencia de otro personal calificado deben realizarse bajo la supervisión de especialistas en el uso de refrigerantes flamables.

AGRADECIMIENTO

Felicidades por la compra de este versátil Aire Acondicionado Local Honeywell.

En cuanto a información relativa a la instalación, manipulación, servicio, limpieza y eliminación del aparato, agradeceremos consultar el siguiente párrafo del manual.

USO RECOMENDADO

Aire Acondicionado Local son ideales para el enfriamiento de lugares. El compresor, condensador y evaporador están alojados dentro de una unidad compacta. El aire es deshumidificado y enfriado mientras una manguera flexible de drenado de aire envía el calor al exterior. Una manguera flexible de salida de aire envía el calor al exterior. Esta unidad incluye un juego de accesorios para ventanas. Los acondicionadores local de aire portátiles le ofrecen una solución flexible para el acondicionamiento de aire.

Sistema de auto evaporación - La unidad evapora automáticamente la humedad condensada a través de la manguera de drenado de aire. No hay necesidad de vaciar el tanque de drenaje. Lea cuidadosamente estas instrucciones.

Para asegurar una eficiencia óptima del producto, recomendamos mantener las puertas y ventanas cerradas cuando esté en operación como acondicionador local de aire o deshumidificador. Si el producto se usa tan sólo con la función de ventilador, coloque la unidad cerca de una ventana abierta, de manera que la unidad pueda atraer el aire exterior, y el aire que circula en la habitación salga por la puerta.

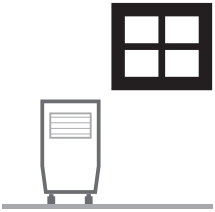

Enfriador, Operación Deshumidificante

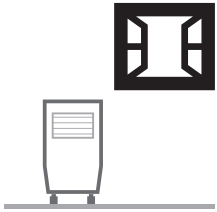

Función Ventilador

Importante:
Después de transportarlo, coloque la unidad en posición vertical para permitir que el refrigerante se estabilice y espere 1 hora antes de usarlo. Ajuste manualmente la ventila de aire localizada en la parte superior de la unidad, para ajustar la dirección del flujo de aire.

- Siga las instrucciones de instalación para configurar su unidad.
- Conecte la unidad a un circuito conectado adecuadamente a tierra.
  No conectar a un cable con extensión.

DESCRIPCIÓN DE PARTES

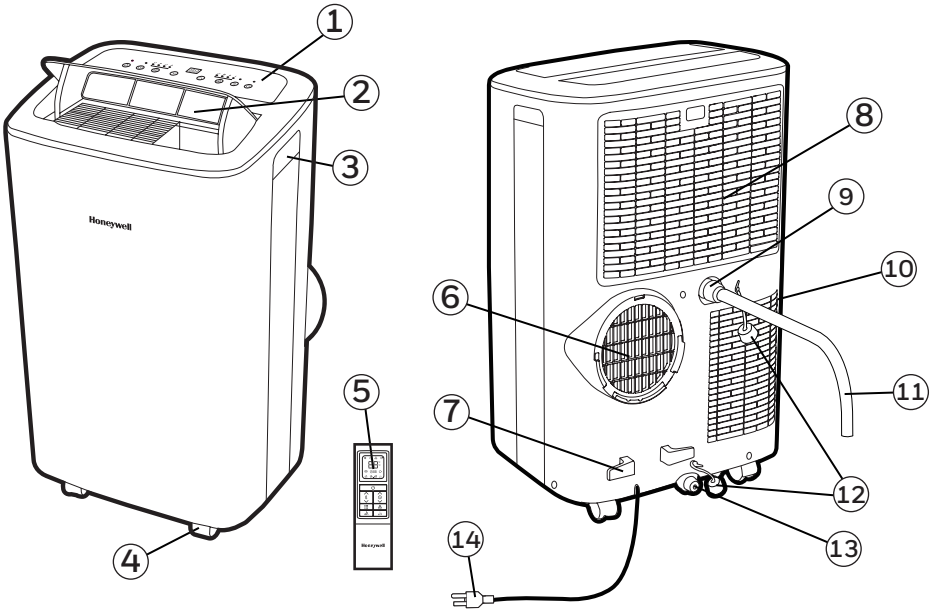

1) Panel de Control

2) Salida de Aire

3) Manija

4) Ruedas

5) Control Remoto

6) Conector de la Manguera

7) Carrete para Cable

8) Filtro de Polvo Superior

9) Tapón de Goma de Drenaje Superior (Modo Deshumidificador)

10) Filtro de Polvo Inferior

11) Manguera de Drenaje (para continuo drenaje)

12) Cubierta del Tapón del Drenaje

13) Tapón de Goma de Drenaje Inferior (Modo Aire Acondicionado)

14) Cable de Corriente Eléctrica

INSTALACIÓN

Es importante que las instrucciones de instalación se siguen para la correcta instalación de este Aire Acondicionado Local. Por favor llamar al Centro de Atención a Clientes si usted tiene cualquier dificultad o duda con respecto a estos procedimientos de instalación.

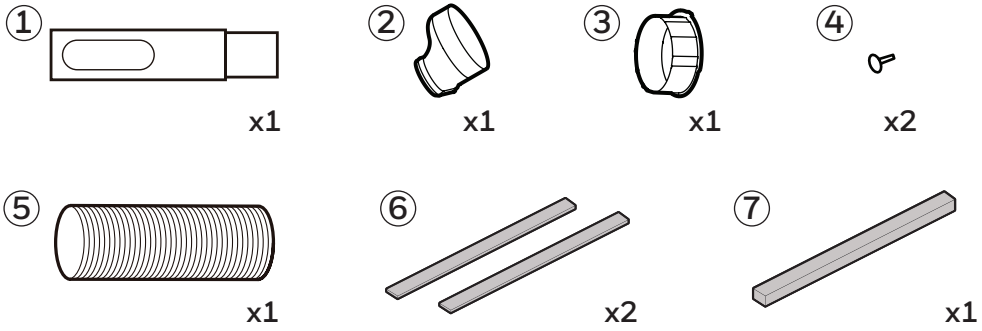

Kit de Instalación:

1. Equipo Deslizante para Ventana / Puerta	(1 Juego)	5. Manguera	(1 Pieza)
2. Adaptador para Panel de Ventana	(1 Pieza)	6. Sello de Espuma (adherible)	(2 Piezas)
3. Conector de Manguera	(1 Pieza)	7. Sello de Espuma (no adherible)	(1 Pieza)
4. Pasador de Drenado	(2 Piezas)		

Pasos de la Instalación:

1. El adaptor del panel del soporte de ventana, manguera y contacto de la manguera están preensamblados dentro del paquete.

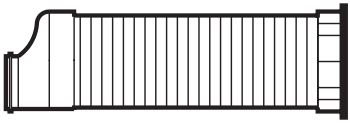

2. Ajuste el soporte de la ventana a la altura y el ancho de su ventana e inserte el pasador de plástico para fijar la posición deseada. Hay un agujero donde la manguera se insertará después. Asegúrese de que este agujero no esté bloqueado.

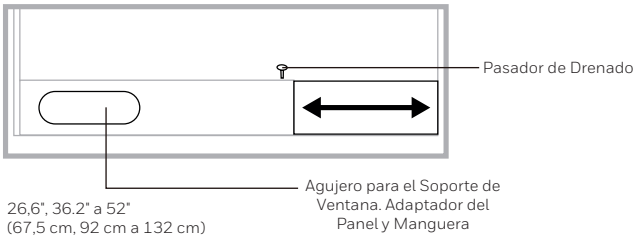

Nota: Después de ajustar el Adaptador de Soporte De Ventana al tamaño de su ventana removerlo de la misma y seguir las siguientes instrucciones.

3. Conecte la manguera al escape de salida posterior en la parte de atrás de la unidad. Deslice hacia adentro el conector de la manguera, luego gírelo en dirección a las manecillas del reloj, hasta que este cerrado en su lugar.

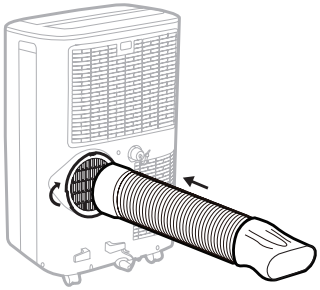

Manguera
Diámetro: 5,9" (15 cm)
Longitud: 10,6" a 59" (27 cm a 150 cm)

4. Conecte el soporte de ventana al adaptador del panel del soporte de ventana. Asegúrese de que todas las conexiones estén apretadas e instaladas correctamente.

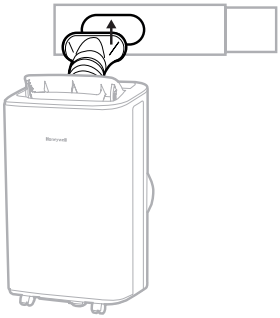

5. Corte los Sellos de Espuma (adherible) en la longitud adecuada y péguelos al marco de la ventana.

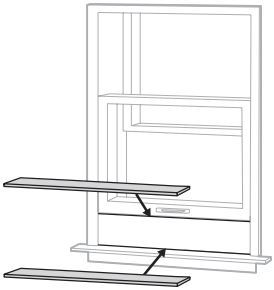

Ventana Corrediza Horizontal

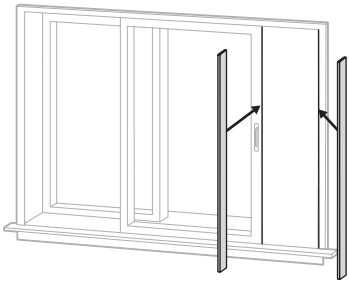

Ventana Corrediza Vertical

6. Conecte el soporte de ventana a la ventana.

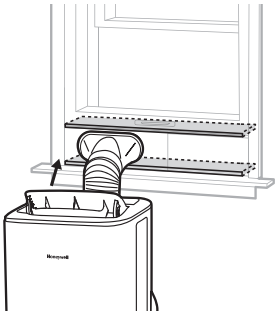

Ventana Corrediza Horizontal

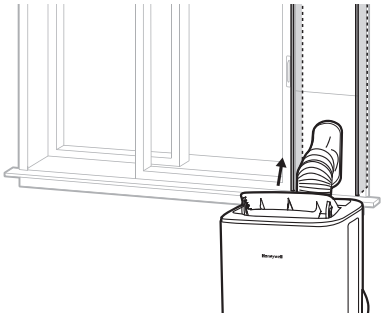

Ventana Corrediza Vertical

7. Corte los Sellos de Espuma (no adherible) a la longitud de la ventana. Rellene con el Sello de Espuma (no adherible) entre el marco de la ventana y el vidrio exterior de la ventana para evitar que el aire y los insectos entren en la habitación.

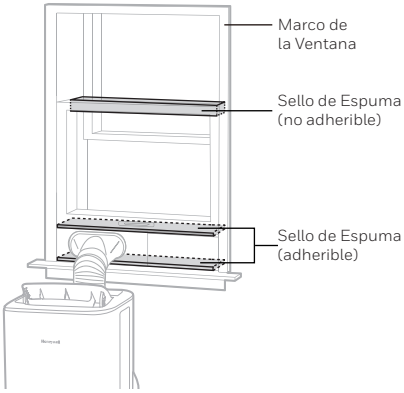

Ventana Corrediza Horizontal

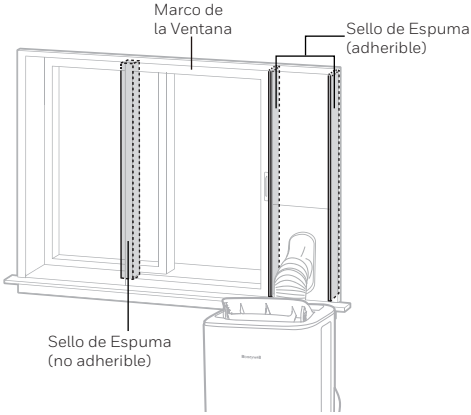

Ventana Corrediza Vertical

8. Su Aire acondiconado local portátil está listo para usarse.

IMPORTANTE:
No remplazar o alargar la manguera de drenado de aire ya que esto podría provocar un malfuncionamiento de la unidad.

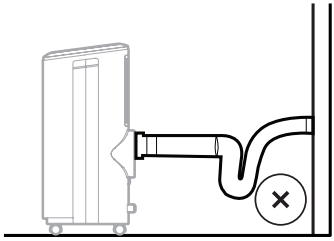

NO RECOMENDADO

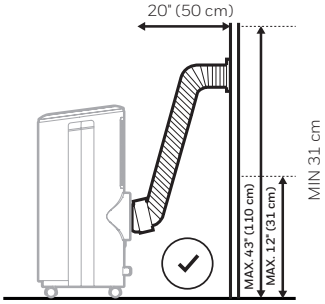

RECOMENDADO

ADVERTENCIA: Cualquier garantía que se incluya con este producto será anulada si una manguera de extensión se añade al kit de instalación suministrado originalmente o si la instalación se realiza de manera diferente a las instrucciones del fabricante, sin la debida consulta. Póngase en contacto con el Centro de Atención al Cliente en caso necesario, para obtener ayuda con los procedimientos de instalación correctos.

- La manguera de salida proporcionada tiene un diámetro de 5,9" (15 cm) y puede ser extendida de 10,6" a 59" (27 cm a 150 cm).
- No doblar (como se muestra abajo) la manguera de drenado de aire. Una manguera doblada bloqueará el aire de salida y ocasionará que la unidad se apague inmediatamente.
- Asegúrese que la parte trasera de la unidad esté a al menos 20" (50 cm) in de distancia de la pared.

Nota: Debido a la entrada de energía de la unidad al encenderla, pueden ocurrir bajas en el voltage y éstas pueden influir en otros equipos (ejemplo: Disminución de las luces). Por favor, asegúrese de que la unidad esté conectada a un suministro con una impendancia de sistema del máximo permitido Zmax = 0,306 Ohms. Si ustede requiere una explicación más clara, puede contactar a la autoridad local que le suministra la energía.

PANEL DE CONTROL

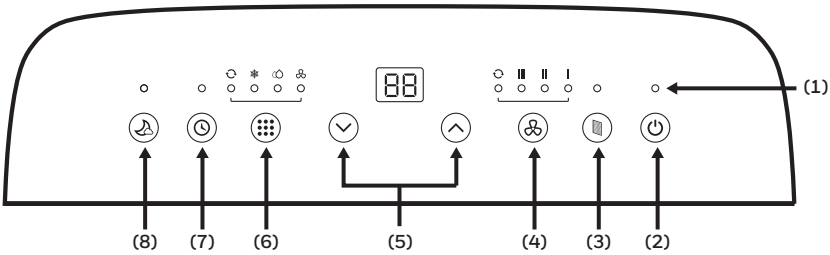

1) Luces Indicadoras
2) Control de Energía
3) Reestablecimiento del Filtro
4) Control de Velocidad del Ventilador
5) Temporizador / Controles de Ajuste de Temperatura
6) Control del Modo
7) Control del Temporizador
8) Control del Sueño

BOTONES DE FUNCIONES

BOTONES DE FUNCIÓN

El Control de Energía enciende y apaga la unidad. La ventila del aire se abrirá automáticamente cuando la unidad se enciende y se cierra automáticamente cuando la unidad se apaga.

REESTABLECIMIENTO DEL FILTRO

Cuando la operación ha alcanzado las 250 horas, la luz de Reestablecimiento del Filtro se iluminará. Desconecte el Aire Acondicionado Local y con cuidado quite el filtro de la unidad y límpielo. Reemplace los filtros y presione el botón de Reestablecimiento del Filtro, la luz de Reestablecimiento del Filtro se encenderá y el tiempo de operación se reiniciará.

CONTROL DE VELOCIDAD DEL VENTILADOR

4 ajustes: Alto, Medio, Bajo y Auto

Nota: La velocidad automática del ventilador puede ser elegida únicamente en modo enfriamiento.

BOTONES DE FUNCIONES (CONTINUACIÓN)

CONTROL DE TEMPERATURA

- La pantalla está ajustando la temperatura
- En el modo enfriamiento, cuando el botón ∧ o ∨ se presiona, el ajuste de temperatura se muestra y puede ser ajustado.
  Nota: Nota: Al presionar ambos botones ∧ o ∨ al mismo tiempo, la pantalla oscilará entre Celsius (°C) y Farenheit (°F).

CONTROL DEL MODO

Ajustes: Fresco, Seco, Ventilador y Auto
La luz del indicador correspondiente se iluminará para indicar el ajuste de modo actual.

- Modo Aire Acondicionado (FRESCO)
  Ajuste la velocidad del ventilador y la temperatura del aire para satisfacer su nivel de confort deseado.
  El rango de ajuste de temperatura es de 16°C - 32°C (60°F - 90°F).
  El rango de temperatura ambiente es 16°C - 35°C (60°F - 95°F).

- Modo Deshumidificador (SECO)
  La velocidad del ventidador está preestablecida en Baja.
  Nota: Nota: SI la unidad será usada principalmente como deshumidificador, no conecte la manguera. El drenado continuo será necesario en este caso (remítase a Modo de Drenado Continuo para el Modo Deshumidificador).

  IMPORTANTE: El modo deshumidificador se usa para apoyar a la reducción de la humedad, pero no debe esperarse que deshumidifique al mismo grado que un aparato estándar solo deshumificador. El deshumidificador intercontruido ajusta automáticamente la deshumidificación basado en las temperaturas del ambiente de la habitación. No es posible ajustarlo a un porcentaje deseado de humedad. La pantalla frontal muestra sólamente las temperaturas actuales y deseadas. No muestra los niveles de humedad.

- Modo Ventilador
  Para circulación del aire sin el enfriamiento del aire acondicionado.

  Nota: La velocidad automática del ventilador puede ser elegida únicamente en modo enfriamiento.

- Modo Auto
  Presione ∧ o ∨ para elegir la temperatura que quiere.
  En este modo, la unidad elegirá automáticamente solo enfriamiento o ventilador dependiendo de la temperatura establecida y la temperatura de la habitación, El Aire Acondicionado Local controlará la temperatura de la habitación automátiamente alrededor de la temperatura establecida.

  Nota: La velocidad del ventilador no puede ser ajustada en el modo auto.

BOTONES DE FUNCIONES (CONTINUACIÓN)

CONTROL DEL TEMPORIZADOR

El Temporizador se puede ajustar entre 1 - 24 horas.

AUTO APAGADO:
Mientras la unidad está operando, presione el botón y la pantalla destellará. Mientras la pantalla está destellando, presione el botón ∧ o ∨ para elegir el número de horas hasta cuando usted quiera que la unidad se apague automáticamente.

AUTO ENCENDIDO:
Cuando la unidad está en modo espera (conectada con la luz de energía encendida), presione el botón y la pantalla destellará. Mientras la pantalla está destellando, presione el botón ∧ o ∨ para elegir el número de horas hasta cuando usted quiera que la unidad se encienda automáticamente.

CONTROL DEL SUEÑO

Cuando el Modo Sueño se activa en el modo Aire Acondicionado Local, la temperatura establecida aumentará en 1°C o 1°F después de la primera hora de enfriamiento y aumentará 1°C o 1°F después de la segunda hora de enfriamiento. La unidad mantendrá esta temperatura durane 5 horas. La temperatura establecida se reducirá entonces en 1°C o 1°F en la séptima hora y se reducirá 1°C o 1°F más en la décima hora. El modo sueño se desactivará entonces, automáticamente.

Nota: El Modo Sueño puede desactivarse durante el modo enfriamiento al presionar cualquier botón en cualquier momento.

ALARMA DE LLENO TOTAL DE AGUA

La condensación puede acumularse en la unidad.
Si el tanque interno está lleno, el código de error "P1" se mostrará y la alarma sonará por 30 segundos. La unidad no operará hasta que el agua haya sido drenada del tapón de drenaje bajo (remítase a Drenado de la Condensación del Agua).

Después de desconectar el Aire Acondicionado Local, el compresor no encenderá inmediatamente. Debe usted esperar cerca de 4 minutos antes de que se encienda nuevamente.

CONTROL REMOTO

Todas las funciones de las teclas se puede acceder desde el control remoto.

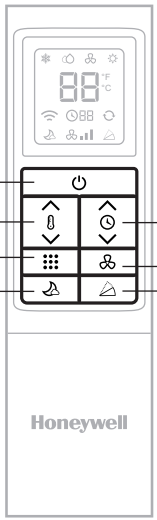

Control de Encendido

Encendido / Apagado

Ajuste de Temperatura

Cuando se presiona la tecla ∧ o ∨, la temperatura establecida se muestra y puede ser ajustada.

Control de Modo

Pulsar este botón para cambiar el modo de operación:

Aire Acondicionado → Deshumidificador → Ventilador → Auto → Aire Acondicionado

Control del Sueño

Encendido / Apagado

Control del Temporizador

- En el modo operación: Encendido automático. Presione el botón ∧ o ∨ para ajustar el establecimiento del tiempo para intervalos de 1 hora.
- El ajuste del Temporizador está disponible de 1 - 24 horas al presionar la tecla ∧ o ∨.
- Cuando el temporizador esté ajustado, presionar la tecla ∧ o ∨ cancelará el ajuste del Temporizador.

Control de Velocidad del Ventilador

• Alta • Media • Baja• Auto

Control de Oscilación

Presione este boton para permitir que la rejilla de salida de aire oscile de arriba abajo. Presione este botón otra vez para cancelar la función de oscilación. La oscilación puede establecerse sólamente desde el control remoto.

Nota:

- Instalación de Baterías: quite la cubierta en la parte trasera del control remoto e inserte dos baterías AAA con los polos "+" y "-" apuntando a la dirección correcta.

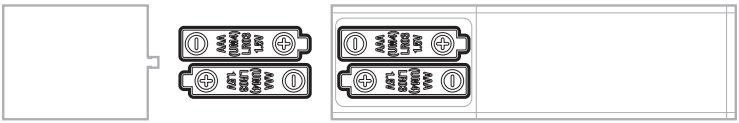

Precaución:

- Use sólo dos baterías AAA ó IEC R03 1,5V.
- Retire las baterías si el control remoto no se va a utilizar por más de un mes.
- Todas las baterías deben reemplazarse al mismo tiempo, no mezclar con baterías viejas.
- No mezcle pilas alcalinas, estándar (zinc-carbón) o recargables (níquel-cadmio).
- Deshágase de las baterías usadas.

Mantenimiento de la Unidad:

1. Apague la unidad andes de desconectarla de la toma de corriente eléctrica.
2. Limpie con un lienzo suave y seco.

Mantenimiento para el Filtro de Polvo:

El filtro de polvo debe limpiarse cada dos semanas para mantener la eficiencia de la refrigeración del aire. Por favor, siga las siguientes instrucciones para limpiar los filtro de polvo:

1. Apague y desconecte el Aire Acondicionado Local del contacto eléctrico.
2. Quite la Parrilla / Filtro Superior, desatornille la Parrilla / Filtro Inferior y quítelo con cuidado.
3. Lávelo suavemente usando agua y/o detergente líquido para trastes diluido. Enjuáguelo perfectamente y suavemente sacuda el exceso de agua de los filtros. Asegúrese de que los filtros estén secos antes de reinstalarlos.
   Nota: Usted puede usar una aspiradora para quitar el polvo.
4. Vuelva a colocar la Parrilla del Filtro Superior sobre la unidad y reinstale la Parrilla Inferior con el tornillo.

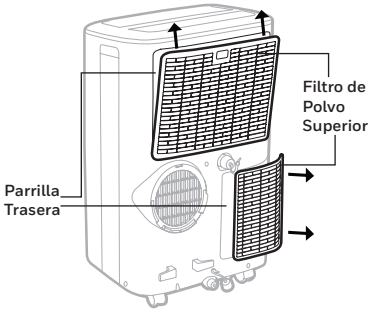

ADVERTENCIA: NO encienda ni haga funcionar el acondicionador de aire al limpiar o cuando el filtro de polvo esté retirado de la unidad, o si hay un filtro de polvo suelto. NO intente manejar o tocar cualquiera de las piezas o el cableado dentro de la parrilla trasera después de haber retirado el filtro de polvo de la unidad. Hacerlo puede causar lesiones graves o descargas eléctricas.

Almacenamiento y Mantenimiento al Terminar la Temporada:

Si la unidad no se usará por un periodo prolongado de tiempo:

1. Asegúrese de drenar la condensación del agua sobrante. Retire el tapón de drenaje inferior y utilizar una bandeja de poca altura para recoger el agua (asegúrese de colocar el tapón de drenaje cuando termine).
2. Para secar el exceso de humedad, haga funcionar la unidad en modo de sólo ventilador durante 30 minutos antes de guardarla.
3. Apague y desconecte el acondicionador de aire de la toma de corriente eléctrica.
4. Quite el filtro de aire y limpie con agua. Seque el filtro de aire y vuelva a instalarlo en la unidad.
5. Desconexión del kit de instalacion para Ventana:

    - Retirar la manguera de escape de la unidad presionando el botón de liberación ubicado en el
    - lado derecho de la manguera y luego deslizar la manguera hacia el lado derecho.
    - Retire el soporte de ventana, el adaptador del soporte de ventana y la manguera de conexión. Se recomienda almacenar las piezas del kit de ventana en una bolsa junto con el control remoto y colocarlos junto con la unidad de Aire Acondicionado Local.
    - Si es necesario, puede limpiar el Kit de ventana con un paño húmedo y agua antes de guardarla. Asegúrese de que todas las partes del kit de ventana estén secos antes de guardarlas.

6. Cubra la unidad de Aire Acondicionado Local con una bolsa de tela / plástico antes de su almacenamiento, para proteger del polvo y rayones en la superficie de la unidad.
7. Se recomienda enrollar el cable de alimentación y almacenarlo lejos del piso para asegurarse de que el cable esté protegido de inclinaciones y pliegues.
8. Colocar su Aire Acondicionado Local en un lugar seco y fresco, lejos de la luz directa.

Cuando exista exceso de condensación de agua dentro de la unidad, el Aire Acondicionado Local deja de operar y muestra un código de error "P1" con una alarma. Esto indica que la condensación de agua necesita ser drenada usando los procedimientos siguientes:

Drenado Manual en los Modos Enfriamiento, Deshumidificación y Automático.

Es necesario drenar el agua en ares de muy alta humedad.

1. Desconecte la unidad de la corriente eléctrica.
2. Coloque una bandeja de poca altura debajo del tapón de drenaje. Vea el diagrama.
3. Quite la cubierta del tapón de drenado.
4. El agua drenada se acumula en la bandeja.
5. Después de que el agua sea drenada, vuelva a colocar la cubierta del tapón de drenaje.
6. Ahora puede encender la unidad.

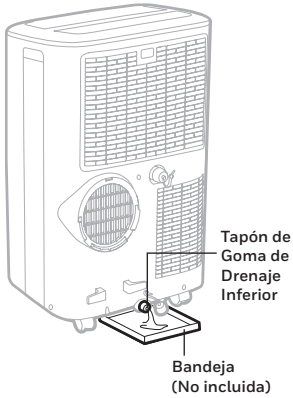

Drenaje Continuo para Modo Deshumidificador

Mientras utiliza la unidad en el modo deshumidificador, el drenaje continuo es recomendado.

1. Desconecte la unidad de la toma de corriente.
2. Quite la cubierta superior del tapón de drenado. Algo de agua residual puede salpicar, así que por favor tenga una bandeja para juntar el agua.
3. Conecte el tubo de drenaje (incluido) al tapón de drenaje superior. Vea el diagrama.
4. El agua debe ser drenada continuamente a través del tubo de drenaje hacia un drenaje en el piso o una cubeta.
5. Vuelva a colocar la cubierta del tapón de drenado.
6. Ahora puede encender la unidad.

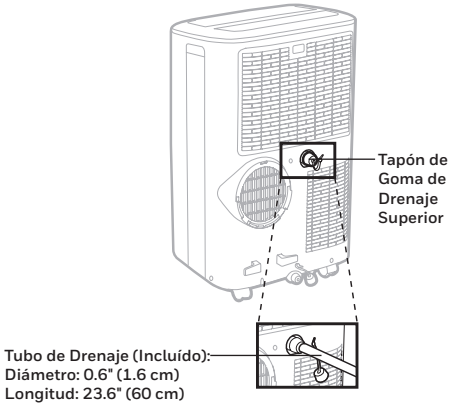

La siguiente guía solución de problemas aborda los problemas más comunes. Si los problemas persisten, llame a servicio al cliente. Desconecte el aparato de la corriente eléctrica antes de intentar reparar cualquier problema.

PROBLEMA	POSIBLE CAUSA	SOLUCIÓN
El equipo de aire acondicionado no opera	No hay electricidad.	Revisar la corriente eléctrica.
	Las baterías en el control remoto están agotadas.	Cambie las baterías del control remoto.
	El cable eléctrico no está conectado correctamente.	Desconecte y reconecte el cable de alimentación.
La unidad funciona solo por un corto tiempo	La temperatura seleccionada está demasiado cerca de la temperatura ambiente.	Baje la temperatura seleccionada.
	La salida de aire está bloqueada por un obstáculo.	Revise que la salida de aire no esté obstruida por ningún obstáculo.
	Hay codos que estrangulan la manguera de salida de aire.	Conecte la manguera de escape de acuerdo con instrucciones en página 3.

PROBLEMA	POSIBLE CAUSA	SOLUCIÓN
Funciona pero no enfría	Una puerta o ventana está abierta.	Cerrar cualquier puerta o ventana que se encuentre abierta.
	El filtro de polvo está sucio.	Conectar la manguera de polvo.
	La manguera de drenado de aire está desconectada.	Reinstalar la manguera de drenado de aire adecuadamente (consulte la Instalación sección).
	La temperatura configurada es demasiado alta.	Reducir la temperatura.
	La salida o entrada de aire están bloqueadas.	Revisar que entre y salga suficiente aire en el equipo.
	Habitación excede el tamaño recomendado.	Mover la unidad a un cuarto más pequeño.
	El tamaño o número de ventanas grandes disminuirán la eficacia del enfriamiento.	Cubrir las ventanas con cortinas o persinas.
No opera y muestra el código de error "P1".	El tanque adentro de la unidad está lleno.	Drene el agua (consulte la Drenado de Agua).

GUÍA PARA CODIGO DE ERROR

CODIGO DE ERROR	CAUSA DE POSIBLE ERROR
"E1"	Falla del sensor de temperatura interior (circuito abierto o cortocircuito).
"E3"	Falla del sensor de temperatura del evaporador (circuito abierto o cortocircuito).
"P1"	Alarma tanque lleno.

BELANGRIJKE VEILIGHEIDSINSTRUCTIES

LEES ZORGVULDIG DE BELANGRIJKEVEILIGHEIDSINSTRUCTIES EN BEWAAR HET VOOR IN DE TOEKOMST. IN GEVAL VAN INCONSISTENTIE OF CONFLICT TUSSEN DE ENGELSE VERSIE EN IEDERE ANDERE TAALVERSIE OMTRENT DE INHOUD VAN DEZE INFORMATIE, HEEFT DE ENGELSE VERSIE VOORRANG.

WAARSCHUWING:

- NOOIT de unit gebruiken met een beschadigde stekker, snoer of loszittend stopcontact. Als de voedingskabel beschadigd is, moet deze vervangen worden door de fabrikant of door diens technische dienst om ieder risico te voorkomen.
- Bedek NOOIT de luchtinlaat en uitlaat tijdens het gebruik.
- Plaats NOOIT voorwerpen op de unit of en ga nooit zitten op het apparaat.
- Schakel altijd uit en haal de stekker van de het toestel uit het stopcontact bij het schoonmaken of onderhoud.
- Gebruik het apparaat NIET als het beschadigd is.
- Als service contact nodig is contacteer een geautoriseerde service agent.
- Haal altijd de stekker uit het stopcontact wanneer de unit is opgeslagen of niet in gebruik.
- NIET aan de stekker van het apparaat trekken.
- NIET in de stroomdraad in de deur knijpen en trek het NIET langs randen of scherpe hoeken.
- NOOIT het snoer onder vloerbedekking, tapijten of iets dergelijks verbergen.
- Voorkom dat mensen kunnen struikelen over het snoer.
- Gebruik het apparaat NIET in de volgende gevallen:
  - Vlakbij een vuurbron
  - In ruimtes waar benzine, verf of andere brandbare goederen worden opgeslagen
  - In een ruimte waar het water kan worden 'komen
- Raak de stop of het apparaat NIET met natte handen aan.

- Basis veiligheidsinstructies altijd opvolgen bij het gebruik van elektrische apparaten.
- Dit apparaat is vervaardigd voor gebruik in woonomgevingen en mag niet worden gebruikt voor andere doeleinden.
- **Gebruik alleen de installatie kit die aan dit apparaat toe behoort. Probeer NIET de afvoerslang aan dit toestel met andere dan die welke in deze handleiding zit uit te breiden of te installeren. Onjuiste installatie kan alle bestaande garanties ongeldig maken.**
- MAAK NOOIT gebruik van een verlengsnoer met dit toestel.
- Dit apparaat kan worden gebruikt door kinderen van 8 jaar en ouder en personen met verminderde lichamelijke, zintuiglijke of verstandelijke vermogens of gebrek aan ervaring en kennis als ze onder toezicht staan of instructie over het gebruik van het apparaat op een veilige manier en het begrijpen van de eventuele gevaren. Kinderen mogen niet met het apparaat spelen. Reiniging en onderhoud mogen niet door kinderen worden gedaan zonder toezicht.
- Steek nooit uw vingers in de luchtuitlaat. Zorg er met name voor om kinderen voor deze gevaren te waarschuwen.
- De fabrikant is niet aansprakelijk voor verwonding aan personen of materiële schade veroorzaakt door het zich niet houden aan de onderhoudsinstructies of onjuist gebruik van het toestel.
- Het apparaat moet geïnstalleerd worden met inachtneming van de nationale normen die elektrische installaties regelen.
- Het toestel mag niet door personen (inclusief kinderen) met verminderde fysieke, sensorische of geestelijke mogelijkheden, of gebrek aan ervaring en kennis worden gebruikt, tenzij zij supervisie of instructie hebben gekregen.
- Let op dat kinderen niet met het apparaat spelen.

SYMBOOL	NOTITIE	UITLEG
	WAARSCHUWING	Dit symbool geeft aan dat dit apparaat een ontvlambaar koelmiddel gebruikt. Als het koelmiddel lekt en wordt blootgesteld aan een externe ontstekingsbron, is er kans op brand.
	LET OP	Dit symbool geeft aan dat de handleiding zorgvuldig moet worden gelezen.
	LET OP	Dit symbool geeft aan dat een servicepersoneel deze apparatuur moet hanteren met verwijzing naar de installatiehandleiding.
	LET OP	Dit symbool geeft aan dat er informatie beschikbaar is, zoals de bedieningshandleiding of installatiehandleiding.

Aanvullende waarschuwingen voor apparaten met R290-koelgas

- Lees de instructies zorgvuldig door voordat u het apparaat gebruikt.
- R290-koelgas voldoet aan de Europese milieurichtlijnen.
- Dit apparaat bevat een bepaald gewicht in gram (zie het label op de achterkant van de apparaat) van R290-koelgas. De maximale hoeveelheid koelmiddel is 0.3 kg.
- Gebruik voor het ontdooien of schoonmaken geen andere methoden dan die worden aanbevolen door de fabrikant.
- Plaats het apparaat niet in een ruimte met ontstekingsbronnen (bijvoorbeeld open vuur, werkende gastoestellen of werkende elektrische verwarming).
- Niet doorboren en niet verbranden.
- Geen enkel deel van het koelcircuit perforeren.
- Koelmiddel kan geurloos zijn.
- Het apparaat moet geïnstalleerd, gebruikt en opgeslagen worden in een ruimte die groter is dan 12 m^2.
- Ophoping van mogelijke koelmiddellekken in een ongeventileerde ruimte kan leiden tot brand of ontploffing als het koelmiddel in contact komt met elektrische verwarming, kachels of andere ontstekingsbronnen.
- Het apparaat moet zodanig worden opgeslagen om mechanische schade te voorkomen.
- Alleen personen die zijn gecertificeerd door een geaccrediteerde organisatie om koelmiddelen te verwerken in overeenstemming met de wetgeving van de industrie, mogen werken aan het koelmiddelcircuit.
- Reparatie moet worden uitgevoerd op basis van de aanbevelingen van de fabrikant.
- Onderhoud en reparaties waarvoor de assistentie van ander gekwalificeerd personeel vereist is, moeten worden uitgevoerd onder toezicht van specialisten in het gebruik van ontvlambare koelmiddelen.

DANK U WEL

Gefeliciteerd met uw aankoop van deze veelzijdige Honeywell Mobiele Airconditioner.

Betreffende de informatie omtrent de installatie, gebruiksaanwijzing, onderhoud, schoonmaak en verwijdering van het toestel, zie gelieve onderstaande paragraaf van het handboek.

GEBRUIKERS TIPS

Mobiele Airconditioner zijn ideaal voor directe koeling. The compressor, condensor en verdamper zijn ondergebracht in een compacte eenheid. De lucht wordt gefilterd, ontvochtigd en gekoeld, terwijl een flexibele uitlaatslang de warme lucht naar buiten stuurt. De Mobiele Airconditioner is voorzien van een set om via het een raam de warme lucht af te voeren. Geen permanente installatie nodig. Het apparaat is gemakkelijk te verplaatsen van kamer naar kamer en biedt een werkelijk flexibele airconditioning-oplossing.

Auto Verdamping System - De eenheid verdampt automatisch het condensaat door de uitlaatslang. Er is geen noodzaak om de drainage tank te legen behalve in zeer hoge luchtvochtigheid. Lees en volg de instructies nauwkeurig.

Om een optimale efficiëntie van het product te garanderen, blijven de deuren en ramen gesloten wanneer het wordt gebruikt als een Mobiele Airconditioner of ontvochtiger. Als het product wordt gebruikt in de ventilator functie zal alleen een open raam de luchtcirculatie verbeteren.

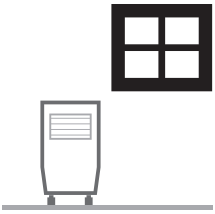

Koelen en ontvochten gebruik

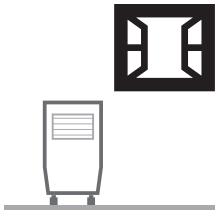

Ventilator stand

Belangrijk:
Voor het installeren / aanzetten van het toestel, plaats hem rechtop gedurende 1 uur voor gebruik om het koelmiddel te laten stabiliseren. De luchtuitlaat opent automatisch wanneer het apparaat wordt ingeschakeld en wordt automatisch gesloten als het apparaat wordt uitgeschakeld. De luchtuitlaat aan de bovenkant van de unit kan handmatig in de juiste richting worden gezet.

- Volg de installatie-instructies voor het installeren/aanzetten van de unit.
- Steek de stekker van het apparaat in een geaard stopcontact.

ONDERDELEN BESCHRIJVING

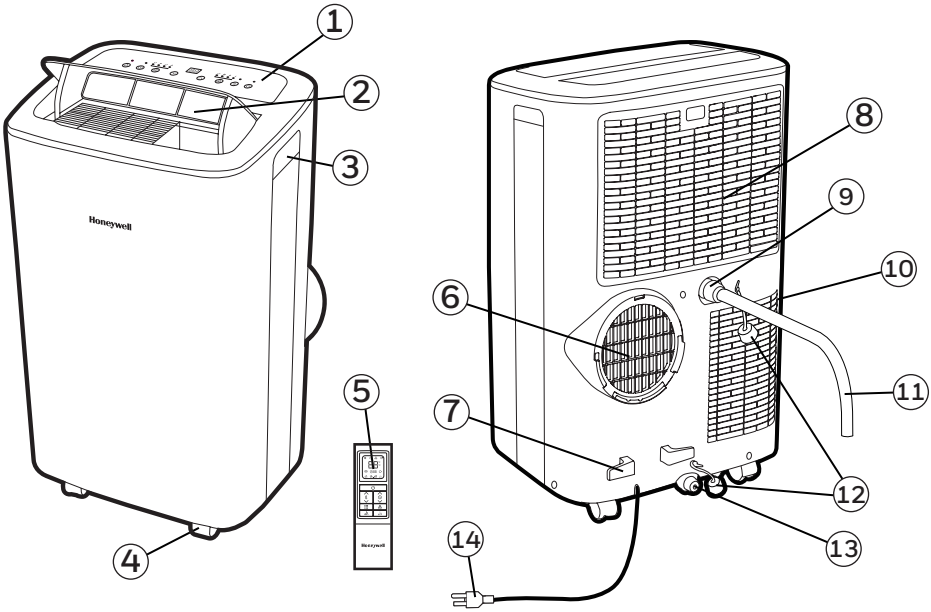

1) Controlepaneel

2) Lucht Uitlaat

3) Handvat

4) Wielen

5) Afstandsbediening

6) Uitlaat Slang Verbinding

7) Koord de Omslag Van

8) Stuifmeelfilter

9) Hoge Drain Plug (Luchtontvochtiger Mode)

10) Beneden Stuifmeelfilter

11) Afvoer Pijp (Continu Afvoer)

12) Draai de Dop Af

13) Lagere Water Aftap Plug met Plastic Dop (Airconditioning Mode)

14) Bovenrooster

Het is belangrijk dat de installatie-instructies worden gevolgd voor een succesvolle installatie van deze Mobiele Airconditioner. U kunt bellen met de klantenservice als u problemen of vragen hebt met betrekking tot deze installatieprocedures.

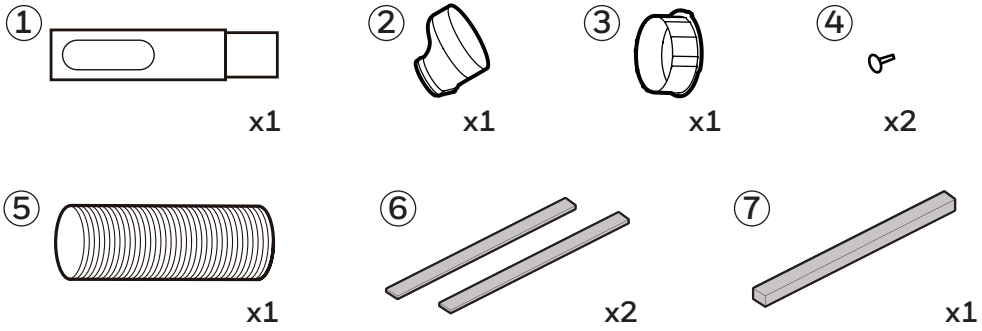

Installatie set:

1. Raam Beugel Kit	(1 Stel)	5. Uitlaat Slang	(1 Stuk)
2. Raam Bevestiging Adapter	(1 Stuk)	6. Schuimrubber (zelfklevend)	(2 Stuks)
3. Slang Bevestiging	(1 Stuk)	7. Schuimrubber (niet-zelfklevend)	(1 Stuk)
4. Plastic Dop	(2 Stuks)		

Installatie Stappen:

1. Adapterpaneel voor raam, slang en slangaansluiting zijn voorgemonteerd in de verpakking.

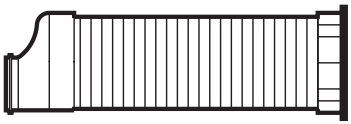

2. Stel de raambeugel in op basis van de breedte of hoogte van uw raam en plaats de kunststof pen op de gewenste positie. Er is een gat waar later de slang wordt ingebracht. Zorg dat dit gat niet is geblokkeerd.

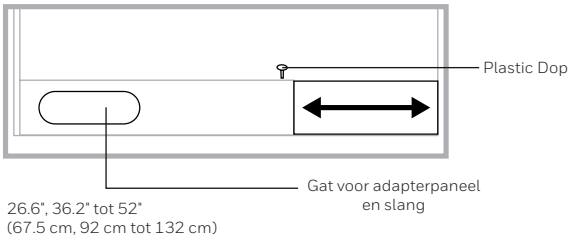

OPMERKING: Na het instellen van het raam beugel ter grootte van uw raam, kunt u het verwijderen uit het venster en volg de onderstaande instructies.

3. Sluit de slang aan op de uitlaat aan de achterkant van het apparaat. Schuif de slangconnector in en draai vervolgens met de klok mee totdat deze op zijn plaats is vergrendeld.

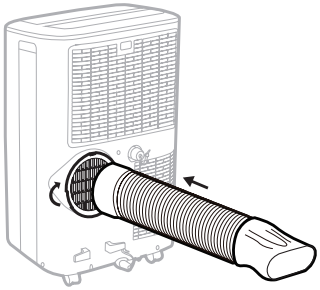

Uitlaat Slang
Dia. 5.9" (15 cm)
Lengte:: 10.6" to 59" (27 cm tot 150 cm)

4. Sluit de raambeugel aan op de raamadapterpaneel. Zorg ervoor dat alle verbindingen goed vastzitten en zijn geïnstalleerd.

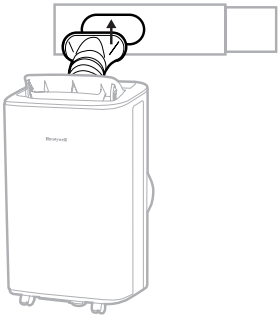

5. Snij de schuimrubber (zelfklevend) op de juiste lengte en verbindt het met raamkozijn en raam.

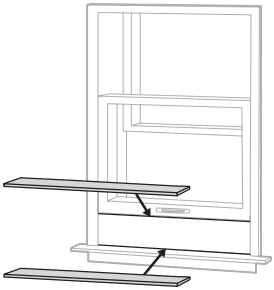

Horizontaal schuif raam

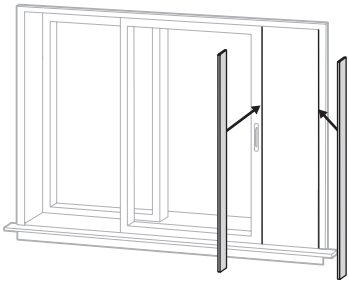

Verticaal schuif raam

6. Verbind de raambeugel met het raam.

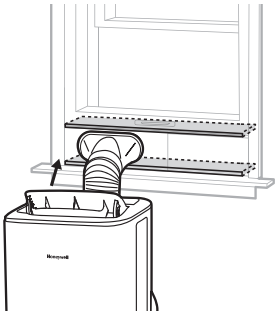

Horizontaal schuif raam

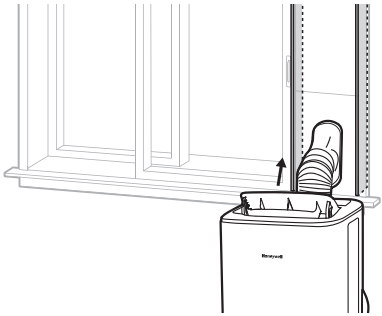

Verticaal schuif raam

7. Snij het schuimrubber (niet-zelfklevend) op de lengte van het raam. Vul de afdichting met schuimrubber (niet-zelfklevend) tussen de binnenruit en de buitenruit om te voorkomen dat lucht en insecten de ruimte in komen.

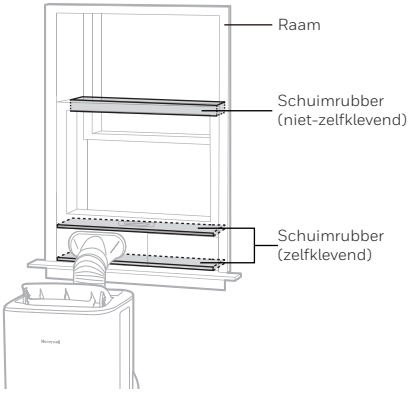

Horizontaal schuif raam

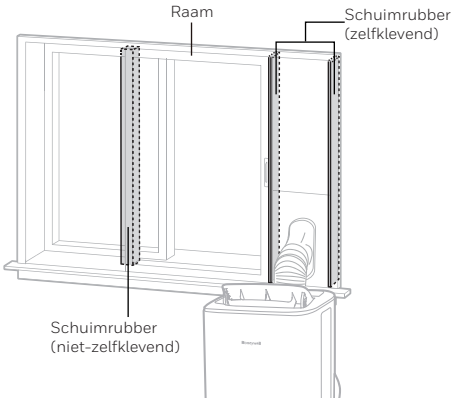

Verticaal schuif raam

8. De Mobiele Airconditioner is nu klaar voor gebruik.

Belangrijk:
Niet vervangen of verlengen van de afvoerslang, omdat dit kan leiden tot het defect raken van het apparaat.

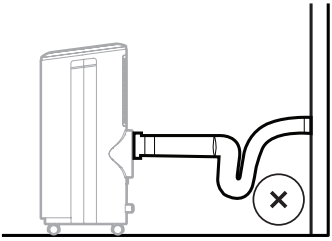

NIET AANBEVOLEN

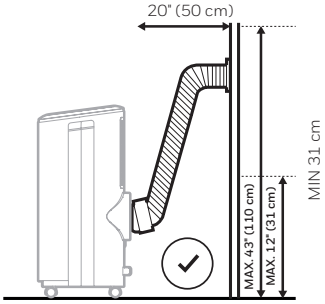

NIET AANBEVOLEN

WAARSCHUWING: Elke garantie die bij dit product wordt gegeven, vervalt als een extra verlengslang wordt toegevoegd aan de oorspronkelijk installatie kit of als de installaties anders dan de instructies van de
fabrikant is uitgevoerd, zonder goed overleg. Neem dan contact op met de klantenservice voor hulp bij de installatie procedures indien nodig.

- De geleverde uitla atslang heeft een diameter van 5.9" (15 cm) en kan van 10.6" tot 59" (27 cm tot 150 cm) worden verlengd.
- Buig NOOIT (voor zover hieronder) de afvoerslang. Een gebogen slang zal afvoerlucht blokkeren en ervoor zorgen dat het apparaat defect kan raken of uitschakelt.
- Zorg ervoor dat de achterkant van het apparaat tenminste 20" (50 cm) van de muur staat. Plaats het apparaat niet aan de voorkant van gordijnen, etc. omdat dit de luchtstroom kan belemmeren.

Notitie: Wanneer het apparaat bij het opstarten aan de stroom wordt aangesloten, kunnen spanningsdalingen optreden en dit kan andere apparatuur beïnvloeden (bijvoorbeeld dimlichten). Zorg ervoor dat het apparaat is aangesloten op een voeding met een maximaal toelaatbare systeemimpedantie Zmax = 0,306 Ohm. Als u meer uitleg nodig heeft, kunt u contact opnemen met uw plaatselijke elektriciteitsleverancier.

CONTROLEPANEEL

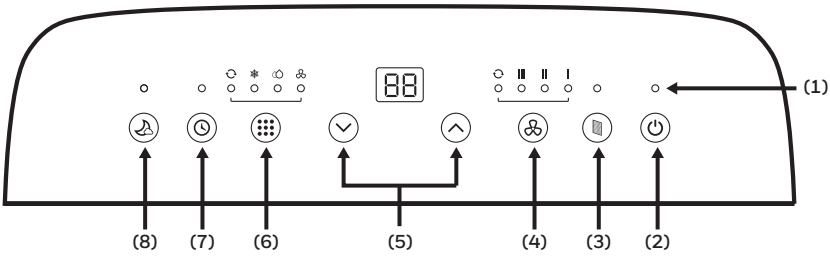

1) Indicatie lichten
2) Aan/uit control
3) Filter resetten
4) Ventilator snelheid
5) Tijds- / temperatuur bediening
6) Modus knop
7) Tijdsbediening knop
8) Slaap knop

FUNCTIETOETSEN

AAN/UIT CONTROL

De Aan/uit Controlzet het apparaat aan en uit. De luchtuitlaat wordt automatisch geopend wanneer het apparaat wordt ingeschakeld en wordt automatisch gesloten wanneer het apparaat wordt uitgeschakeld.

FILTER RESETTEN

Wanneer het apparaat 250 uur heeft gewerkt, gaat het Filter Resetten-lampje branden. Zet de Mobiele Airconditioner UIT en verwijder zorgvuldig de filters van het apparaat en maak het schoon. Vervang de filters en druk op de Filter Reset-knop, het Filter Reset-lampje gaat uit en de werkingstijd wordt gewist.

VENTILATOR SNELHEID

4 instellingen: Hoog, Gemiddeld, Laag en Auto.

Opmerking: De automatische ventilatorsnelheid kan alleen in de koelmodus worden geselecteerd.

FUNCTIETOETSEN (VERVOLG)

TEMPERATUUR REGELAAR

- Het standaard display is voor het instellen van de temperatuur.
- In de koelmodus, wanneer de ∧ of ∨ knop wordt ingedrukt, wordt de ingestelde temperatuur weergegeven en kan deze worden aangepast.
  Opmerking: Door tegelijkertijd op de knoppen ∧ of ∨ te drukken, wisselt de display tussen Celsius(°C) en Fahrenheit(°F).

MODUS KNOP

Instellingen: Koelen, Ontvochtigen, Ventilatie of Auto
Het bijbehorende indicatie lampje zal oplichten op de huidige instelling te weergeven.

- Air Conditioner Modus (KOELEN)
  Stel de ventilator snelheid en luchttemperatuur af op het gewenste comfortniveau. De temperatuur kan ingesteld worden tussen 16°C - 32°C (60°F - 90°F).
  Omgevingstemperatuurbereik is 16°C - 32°C (60°F - 90°F).

- Ontvochtigings Modus (DRY)
  Ventilator snelheid is standaard op laag ingesteld.
  Opmerking: Als het apparaat hoofdzakelijk als een ontvochtiger wordt gebruikt, sluit dan de slang niet aan. Continue afvoer is dan noodzakelijk (zie Continue afvoer voor ontvochtigingsmodus).

  BELANGRIJK: De modus Ontvochtiger wordt gebruikt om vochtvermindering te ondersteunen, maar er mag niet verwachtt worden dat deze in dezelfde mate ontvochtigt als een apparaat met alleen ontvochtiger. De ingebouwde ontvochtiger past automatisch de ontvochtiging aan op basis van de kamertemperatuur. Het is niet mogelijk om het gewenste vochtigheidspercentage aan te passen. Het display op de voorzijde toont alleen de huidige en gewenste temperaturen. Het toont geen luchtvochtigheid.

- Ventilator Modus
  Voor lucht circulatie zonder air conditioning verkoeling.

  Opmerking: De automatische ventilatorsnelheid kan niet worden geselecteerd in de ventilatormodus.

- Auto Modus
  Druk ∧ of ∨ in voor het selecteren van de gewenste temperatuur.
  In deze modus selecteert het apparaat automatisch de koeling of de ventilator afhankelijk van de ingestelde temperatuur en de kamertemperatuur. De Mobiele Airconditioner regelt de kamertemperatuur automatisch rond de ingestelde temperatuur.

  Opmerking: De ventilatorsnelheid kan niet worden aangepast in de automatische modus.

FUNCTIETOETSEN (VERVOLG)

TIJDSBEDIENING KNOP

De tijdschakelaar is instelbaar tussen 1 - 24 uur.

AUTO SCHAKEL UIT

Terwijl het apparaat werkt, drukt u op de knop Timer en het display knippert. Terwijl het display knippert, drukt u op de knop ∧ of ∨ om het aantal uren te selecteren waarna u wilt dat het apparaat automatisch wordt uitgeschakeld.

AUTO SCHAKEL IN

Wanneer het apparaat in de standby-modus staat (aangesloten met aan / uit-lampje aan), drukt u op de knop Timer en het display knippert. Terwijl het display knippert, drukt u op de knop ∧ of ∨ om het aantal uren te selecteren waarna u wilt dat het apparaat automatisch wordt ingeschakeld.

SLAAP STAND

Wanneer de slaapstand wordt geactiveerd in de airconditioningsmodus, neemt de ingestelde temperatuur na het eerste uur af met 1°C of 1°F toe en neemt deze na het tweede uur van koeling nog eens 1°C of 1°F toe. Het apparaat houdt deze temperatuur gedurende 5 uur aan. De ingestelde temperatuur zal dan verminderen met 1°C of 1°F in het zevende uur en nog eens 1°C of 1°F op het tiende uur. De slaapmodus wordt vervolgens automatisch gedeactiveerd.

Opmerking: De slaapstand kan tijdens het koelen worden gedeactiveerd door op een willekeurige knop te drukken.

WATER TANK VOL ALARM

Condens kan zich ophopen in het apparaat.
Als de interne tank vol is, wordt de foutcode "P1" weergegeven en klinkt er gedurende 30 seconden een alarmsignaal. Het apparaat zal niet werken voordat het water uit de onderste aftapplug is afgevoerd (raadpleeg Watercondensatieafvoer).

Nadat de Mobiele Airconditioner is uitgeschakeld, start de compressor niet onmiddellijk. U moet ongeveer 4 minuten wachten voordat het weer wordt ingeschakeld.

AFSTANDSBEDIENING

Alle belangrijke functies kunnen bediend worden via de afstandsbediening.

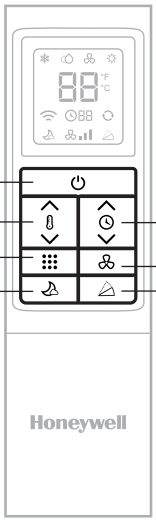

Aan/uit control
AAN/UIT

Temperatuur knop
Wanneer op de ∧ of ∨ toets wordt gedrukt, wordt de ingestelde temperatuur weergegeven en kan deze worden aangepast.

Modus knop
Druk op deze knop ⁞⁞⁞ om de bedieningsmodus te wijzigen in de volgorde van:
Koelen → Ontvochtigen → Ventilatie → Auto → Koelen

Slaap knop
AAN/UIT

Tijdsbediening knop
- In de bedrijfsmodus: Automatisch uitschakelen. In de standby-modus: automatisch inschakelen. Druk op de ∧ of ∨ knop om de tijdsinstelling voor intervallen van 1 uur aan te passen.
- Tijdinstelling is beschikbaar van 1 - 24 uren door op de toets ∧ of ∨ te drukken.
- Wanneer de tijd is ingesteld, druk ∧ of ∨ om de instelling af te breken.

Ventilator snelheid
• HOOG • MIDDEN • LAAG • AUTO

Swing knop
Druk op deze knop om de ventilatieklep op en neer te laten gaan. Druk opnieuw op deze knop om de swing-functie uit te schakelen. Swing kan alleen worden ingesteld vanaf de afstandsbediening.

Opmerking:
- Batterij installatie: Verwijder het deksel aan de achterkant van de afstandsbediening en plaats twee AAA-batterijen met + en - in de juiste richting volgens polariteitmarkeringen.

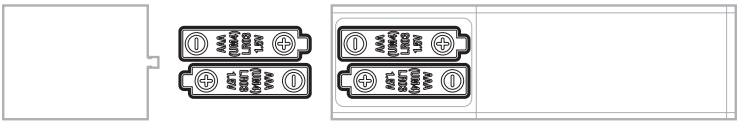

Voorzichtigheid:
- Gebruik slechts twee AAA of IEC R03 1,5V batterijen.
- Verwijder de batterijen als de afstandsbediening niet in gebruik is voor een maand of langer.
- Alle batterijen moeten worden vervangen op hetzelfde moment, niet mengen met oude batterijen.
- Geen alkaline, gewone (koolstof-zink) of oplaadbare (nikkel-cadmium batterijen combineren).
- Breng gebruikte batterijen naar een opvangplaats voor batterijen.

Apparaat Onderhoud:

1. Schakel het apparaat uit voordat u de stekker uit het stopcontact haalt.
2. Reinig altijd het apparaat met een zachte, droge doek.

Onderhoud van het luchtfilter:

Het luchtfilter moet worden gereinigd om de twee weken.
Reinig het als volgt:

1. Schakel de unit en haal de stekker uit het stoppcontcat.
2. Verwijder de bovenste en Lagere filter/ Grill filter/ Grill.
3. Voorzichtig wassen met water en/ of verdund vloeibaar afwasmiddel. Spoel grondig en schud het overtollige water uit de filters. Zorg ervoor dat de filters droog zijn voordat deze opnieuw installeren.
   Opmerking: U kunt een stofzuiger te gebruiken om stof te verwijderen.
4. Herplaats de Upper Grill op het apparaat.

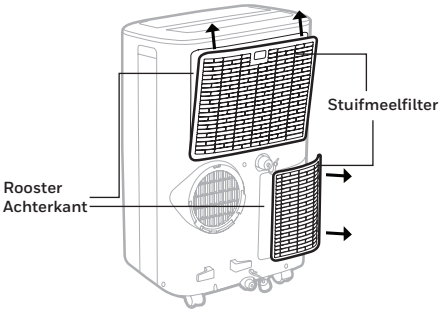

WAARSCHUWING: NOOIT de untit aanluiten op het stopcontcat of aan zetten als bij het schoonmaken of wanneer een van de Grills achter of beide worden/zijn verwijderd uit het apparaat, of als deze niet goed vast zit of los zit. NOOIT proberen aan te raken een van de draden, onderdelen, etc. aan de achterkant/ binnenin de unit als de Grlls aan de achterkant zijn verwijderd. Dit kan als gevolg hebben dat u ernstig letsel oploopt of er ontstaat een gevaarlijke elektrische shock.

Seizoen Einde Opslag & Onderhoud:

Indien het apparaat niet wordt gebruikt gedurende lange tijd:

1. Zorg ervoor dat de condensatie van water wordt afgevoerd. Verwijder de onderste aftapplug en gebruik een ondiepe pan om het water op te vangen (zorg ervoor dat de aftapplug wordt terug geplaatst).
2. Om eventuele overgebleven vochtigheid te verwijderen, gebruik de ventilator modus voor 30 minuten voordat het apparaat wordt opgeslagen.
3. Schakel de Mobiele Airconditioner uit en haal de stekker uit het stopcontact. Verwijder het
4. stoffilter en reinig met water. Droog het stoffilter en installeer het opnieuw.
5. Loskoppelen van de Raam installatie set:

    - Verwijder de Uitlaat Slang uit het apparaat.
    - Verwijder de Window Bracket, Window Bracket Panel Adapter en slang Connector.
    - Het wordt aanbevolen om de Raam set onderdelen op te slaan in een tas samen met de afstandsbediening en te bewaren bij de airconditioner.
    - Indien nodig, kunt u de Raam set met een vochtige doek en water reinigen. Zorg ervoor dat alle onderdelen van de Raam set droog zijn voordat opbergt.

6. Bedek de airconditioner met een doek/ plastic zak tijdens de opslag, om te beschermen tegen stof en krassen op het oppervlak van de unit.
7. Het wordt aanbevolen om het snoer met de stekker op te rollen en deze bewaren uit de buurt van de vloer om ervoor te zorgen het snoer niet beschadigd wordt.
8. Bewaar de airconditioner op een koele, droge plaats, weg van direct zonlicht.

Wanneer er overtollige watercondensatie in het apparaat is, stopt de mobiele airconditioner met draaien en toont de foutcode "P1" met een alarm. Dit geeft aan dat de watercondensatie moet worden afgevoerd met behulp van de volgende procedures:

Handmatig leeg laten lopen in koelen, ontvochtigen en automodus
Water moet mogelijk worden afgetapt in ruimtes met hoge luchtvochtigheid.

1. Koppel het apparaat los van de stroombron.
2. Plaats de ondiepe pan onder de onderste rubberen aftapplug. Zie diagram.
3. Verwijder de aftapplug.
4. Water loopt weg en verzamelt zich in de ondiepe pan.
5. Nadat het water is afgetapt, zet de aftapplug er weer in.
6. U kunt nu het apparaat weer inschakelen.

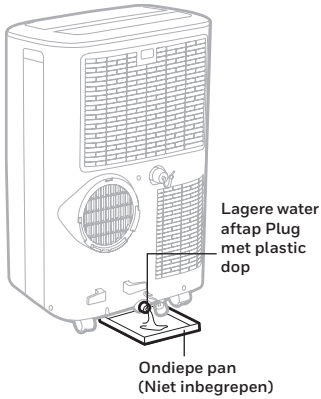

Continue Aftappen in luchtontvochtiging stand
Tijdens het gebruik van het apparaat in de ontvochtiging stand wordt het continue watre aftappen aanbevolen.

1. Koppel het apparaat los van de stroombron.
2. Verwijder de aftapplug.
   Terwijl dit te doen kan wat resterene water morsen dus neem dan een pan om het water te halen.
3. Sluit de afvoerslang (meegeleverd) aan de bovenste afvoer.
4. Het water kan continu worden afgevoerd via de afvoerslang in een afvoerputje of emmer.
5. De aftapplug wortd terug geplaatst.
6. U kunt nu de unit weer aanzetten.

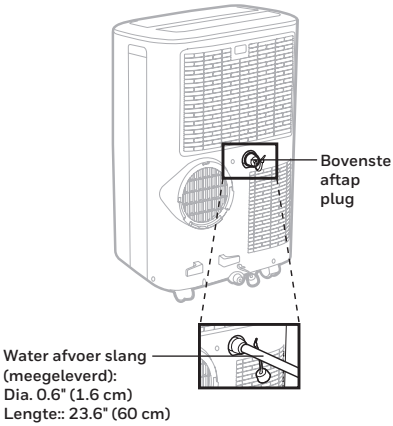

GIDS VOOR PROBLEEMOPLOSSING

De volgende handleiding voor probleemoplossing behandelt de meest voorkomende problemen. Als de problemen aanhouden, neem contact op met uw klantenservice. Trek de stekker uit het stopcontact voordat u het probleem wil gaan oplossen.

PROBLEEM	MOGELIJKE OORZAAK	OPLOSSING
De airconditioning unit start niet	Geen elektriciteit.	Controleer of er stroom op het stopcontact staat.
	Batterijen van de afstandsbediening moeten worden vervangen.	Vervang de batterijen van de afstandsbediening.
	Het netsnoer is niet goed aangesloten.	Trek de stekker uit het stopcontact en sluit opnieuw aan.
Laat een korte tijd werken	De instelling van de thermostaat temperatuur is te dicht bij kamertemperatuur.	Verlaag de ingestelde temperatuur.
	Luchtuitlaat is geblokkeerd.	Zorg ervoor dat de afvoerslang goed is aangesloten.
	Er zijn scherpe bochten in de lucht Uitlaat Slang.	Sluit Uitlaat Slang volgens de instructies op pagina 3.

PROBLEEM	MOGELIJKE OORZAAK	OPLOSSING
Werkt maar geen koeling	Een deur of raam open staat.	Zorg ervoor dat het raam of de deur gesloten is.
	Het luchtfilter is vuil.	Reinig het luchtfilter.
	De Uitlaat Slang is los.	Installeer uitlaatslang goed (zie hoofdstuk Installatie).
	Ingestelde temperatuur is te hoog.	Verlaag de temperatuurinstelling.
	Luchtuitlaat of inname wordt geblokkeerd.	Verwijder verstopping.
	Kamer overschrijdt aanbevolen grootte.	Verplaats apparaat naar een kleinere kamer.
	Grote of veel ramen reduceren de koeling effectiviteit.	Bedek ramen met gordijnen of jaloezieën.
Wordt niet uitgevoerd en foutcode "P1" wordt weergegeven	Overtollig water condensatie in de tank.	Leeg de watertank (zie Water Condensatie verwijderen).

FOUTCODE	MOGELIJKE OORZAAK VAN DE FOUT
"E1"	Binnenshuis temperatuursensor storing (open circuit of kortsluiting).
"E3"	Storing temperatuursensor verdamper (open circuit of kortsluiting).
"P1"	Water vol alarm.

LESEN SIE DIE BEDIENUNGSANLEITUNG

WICHTIGE SICHERHEITSHINWEISE - AUFMERKSAM LESEN UND ZUM NACHLESEN AUFBEWAHREN. SOLLTEN DIE ENGLISCHE UND DIE UNGARISCHE FASSUNG DER UNTERLAGEN VONEINANDER ABWEICHEN, SO HAT DIE ENGLISCHE FASSUNG VORRANG.

WARNUNG:

- Das Gerät DARF NICHT mit einer beschädigten oder lockeren Netzsteckdose betrieben werden. Bei Beschädigung des Netzkabels ist dieses ausschließlich vom Hersteller oder von seinem technischen Kundendienst zu ersetzen, um jedes Risiko auszuschließen.
- Wenn das Netzkabel beschädigt ist, muss es vom Hersteller oder von einem autorisierten Kundendienst ersetzt werden.
- KEINE Gegenstände auf dem Gerät ablegen oder auf dem Gerät sitzen.
- Always turn off and unplug the unit when cleaning or servicing.
- Bei der Reinigung oder Wartung schalten Sie das Gerät aus und trennen Sie es von der Spannungsversorgung.
- Gerät NICHT benutzen, wenn es beschädigt ist.
- Wenn Service erforderlich ist, wenden Sie sich an eine autorisierte Servicewerkstatt.
- Ternnen Sie das Gerät von der Spannungsversorgung bei Lagerung oder Nichtgebrauch.
- Gerät NICHT am Netzkabel ziehen oder tragen.
- Kabel NICHT in der Tür einklemmen und NICHT über scharfe
  Kanten oder um scharfkantige Ecken ziehen.
- Verlegen Sie das Anschlusskabel nicht unter Teppichen oder Teppichböden.

- Verhindern Sie Stolperfallen durch das Anschlusskabel.
- Das Gerät NICHT in den folgenden Situationen benutzen:
  - In der Nähe einer Feuerquelle
  - In Bereichen, in denen Benzin, Farbe oder andere brennbare
  Substanzen gelagert werden
  - In an area where the water can be projected
- Den Stecker oder das Gerät NICHT mit nassen Händen anfassen.
- Grundlegende Sicherheitshinweise sollten beim Einsatz von elektrischen Geräten eingehalten werden.
- Dieses Gerät wurde für den Einsatz im Wohnbereich konzipiert und sollte nicht für andere Zwecke verwendet werden.
- **Gebrauchen Sie das mitgelieferte Montageset, um das Gerät aufzubauen. Versuchen Sie nicht den Abluftschlauch zu verlängern oder das Gerät anders zu installieren als in dieser Anleitung beschrieben. Wenn Sie das Gerät unsachgemäß installieren können Sie Ihre Garantieansprüche verlieren.**
- Nutzen Sie KEIN Verlängerungskabel mit diesem Gerät.
- Dieses Gerät darf von Kindern über 8 Jahre, sowie von Personen mit reduzierten körperlichen, sinnlichen oder geistigen Fähigkeiten oder ohne Erfahrung und Wissen benutzt werden, sofern sie unter Aufsicht sind, oder mit den entsprechenden Anleitungen zum sicheren Gebrauch des Geräts und der Gefahrenerkennung vertraut gemacht worden sind. Kinder dürfen mit dem Gerät nicht spielen. Die Reinigungs- und Wartungsarbeiten sollten nicht von Kindern ausgeführt werden, außer sie sind älter als 8 Jahre und werden dabei beaufsichtigt.Children should be supervised to ensure that they do not play with the appliance.

- Dieses Gerät darf von Kindern über 8 Jahre, sowie von Personen mit reduzierten körperlichen, sinnlichen oder geistigen Fähigkeiten oder ohne Erfahrung und Wissen benutzt werden, sofern sie unter Aufsicht sind, oder mit den entsprechenden Anleitungen zum sicheren Gebrauch des Geräts und der Gefahrenerkennung vertraut gemacht worden sind. Kinder dürfen mit dem Gerät nicht spielen. Die Reinigungs- und Wartungsarbeiten sollten nicht von Kindern ausgeführt werden, außer sie sind älter als 8 Jahre und werden dabei beaufsichtigt.
- Stecken Sie niemals Ihre Finger oder Stangen in den Luftauslass. Seien Sie besonders vorsichtig, um Kinder vor diesen Gefahren zu warnen.
- Der Hersteller haftet nicht für Personen- oder Sachschäden, die auf Nichteinhaltung der Wartungsanweisungen und unsachgemäßen Gebrauch des Geräts zurückzuführen sind.
- Das Gerät muss gemäß den nationalen Verdrahtungsvorschriften installiert werden.
- Das Gerät darf nicht von Personen (einschließlich Kindern) mit eingeschränkter körperlicher, sensorischer oder geistiger Leistungsfähigkeit oder mangelnder Erfahrung und Wissen verwendet werden, es sei denn, sie wurden beaufsichtigt oder unterwiesen.
- Kinder sollten beaufsichtigt werden, um sicherzustellen, dass sie nicht mit dem Gerät spielen.

SYMBOL	HINWEIS	ERKLÄRUNG
	WARNUNG	Dieses Symbol weist darauf hin, dass das Gerät ein brennbares Kältemittel verwendet. Wenn Kältemittel ausläuft und mit einer externen Zündquelle in Kontakt kommt, besteht die Gefahr eines Feuers.
	VORSICHT	Dieses Symbol weist darauf hin, dass die Bedienungsanleitung sorgfältig gelesen werden sollte.
	VORSICHT	Dieses Symbol weist darauf hin, dass qualifiziertes Fachpersonal dieses Gerät unter Einbeziehung der Installationsanleitung handhaben sollte.
	VORSICHT	Dieses Symbol weist darauf hin, dass Informationen vorhanden sind, wie z. B. Bedienungsanleitung oder Installationsanleitung.

Zusätzliche Warnhinweise für Geräte mit R290 Kältemittelgas

- Vor dem Gebrauch des Gerätes die Anleitung sorgfältig durchlesen.
- R290 Kältemittelgas entspricht den europäischen Umweltrichtlinien.
- Dieses Gerät enthält eine gewisse Menge (siehe Typenschild auf der Rückseite des Gerätes) des R290 Kältemittelgases. Die maximale Kältemittelfüllmenge beträgt 0.3 kg.
- Zum Abtauen oder Reinigen keine andere als die vom Hersteller empfohlene Methode verwenden.
- Das Gerät darf nicht in einem Raum mit dauerhaft betriebenen Zündquellen (wie beispielsweise offene Flammen, ein aktives Gasgerät oder eine aktive elektrische Heizung) gelagert werden.
- Nicht durchstechen oder verbrennen.
- Es darf kein Teil des Kältemittelkreislaufs perforiert werden.
- Kältemittelgas kann geruchlos sein.
- Das Gerät muss in einem Bereich installiert, benutzt und gelagert werden, der größer als 12 m^2 ist.
- Das gehäufte Auftreten von Kältemittellecks in einem unbelüfteten Zimmer kann zu einem Brand oder einer Explosion führen, wenn das Kältemittel mit elektrischen Heizgeräten, Öfen oder anderen Zündquellen in Berührung kommt.
- Das Gerät muss so gelagert werden, dass es vor mechanischen Schäden geschützt ist.
- Es dürfen nur Personen mit einer Zulassung von einer akkreditierten Organisation, die deren Kompetenz im Umgang mit Kältemittel unter Einhaltung der Branchengesetze bestätigt, an dem Kältemittelkreislauf arbeiten.
- Reparaturen müssen gemäß den Empfehlungen des Herstellers durchgeführt werden.
- Wartungsarbeiten und Reparaturen, die die Hilfe anderer Fachkräfte erfordern, müssen unter Aufsicht von Fachleuten im Umgang mit brennbaren Kältemitteln durchgeführt werden.

DANKE SCHÖN

Herzlichen Glückwunsch zu Ihrem Kauf dieser vielseitigen lokale klimaanlage von Honeywell.

Lesen Sie bitte den nachfolgenden Abschnitt der Bedienungsanleitung, um mehr über die Montage, Bedienung, Instandhaltung, Reinigung und Entsorgung des Gerätes zu erfahren.

ANWENDUNGSTIPPS

Die lokale klimaanlage von Honeywell sind ideal für eine gezielte Kühlung. Der Kompressor, Kondensator und Verdampfer sind in einer kompakten Einheit untergebracht. Die Luft wird entfeuchtet und gekühlt, während ein flexible Abluftschlauch die Hitze nach außen abführt. Die Klimaanlage enthält ein Fenster Entlüftungs-kit. Es ist keine dauerhafte Installation erforderlich. Das Gerät ist leicht von Raum zu Raum zu bewegen und bietet eine wirklich flexible Klimalösung.

Automatisches Verdunstungssystem - Das Gerät lässt automatisch das Kondenswasser durch den Abluftschlauch verdunsten. Es besteht keine Notwendigkeit, den Entleerungsbehälter außer in sehr hohen Feuchtigkeitsbedingungen zu entleeren. Lesen Sie und befolgen Sie die Anweisungen sorgfältig.

Um eine optimale Leistungsfähigkeit des Produktes zu gewährleisten, halten Sie Türen und Fenster geschlossen, wenn es wie eine lokale klimaanlage oder Entfeuchter verwendet wird. Wird das Gerät nur mit der Lüfterfunktion verwendet, könnte ein offenes Fenster die Luftzirkulation verbessern.

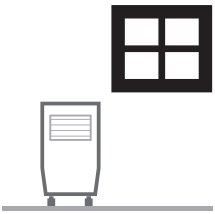

Kühlung und Luftentfeuchtung

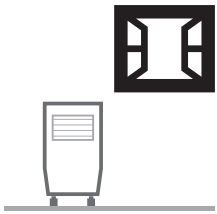

Lüfterbetrieb

Wichtig:
Bevor Sie das Gerät installieren, stellen Sie es aufrecht 1 Stunden vor Gebrauch, damit das Kältemittel stabilisiert wird. Der Luftauslass öffnet sich automatisch, wenn das Gerät eingeschaltet wird, und schließt sich automatisch, wenn es ausgeschaltet wird.

- Einbauanleitung zum Einrichten des Gerätes.
- Schließen Sie das Gerät an einen geerdeten Stromkreis an. Schließen Sie KEIN Verlängerungskabel an.

BESCHREIBUNG DER TEILE

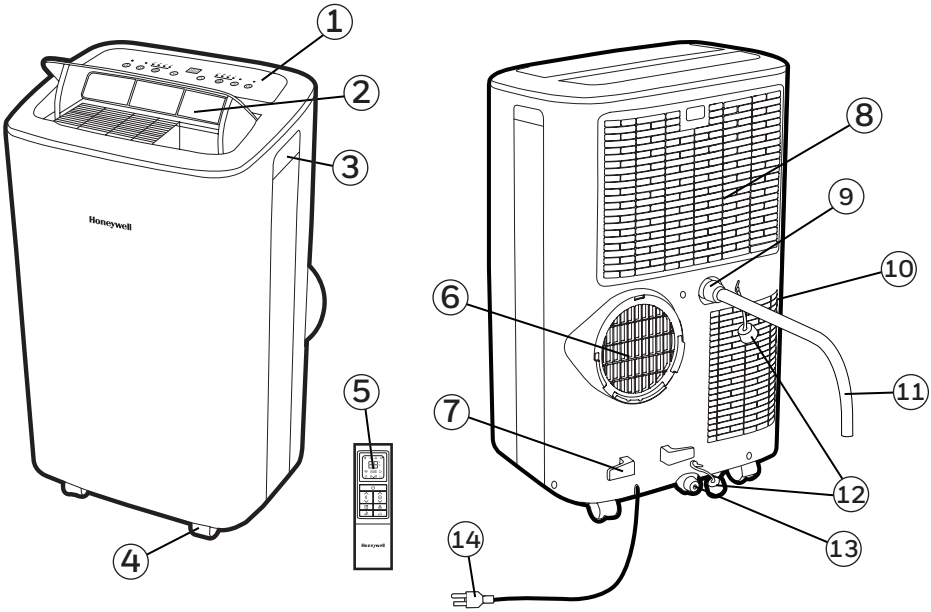

1) Systemsteuerung

2) Luftauslass

3) Griff

4) Rollen

5) Fernbedienung

6) Schlauchverbinder

7) Schnurwickler

8) Bestäuben Filter

9) Obere Ablassschraube (Luftentfeuchter-Modus)

10) Niedriger Bestäuben Filter

11) Ablaufschlauch (Für ununterbrochenen Abfluss)

12) Auffangwanne

13) Unteren Gummi-Ablassschraube (Kühlbetrieb-Modus)

14) Abflussrohr

INSTALLATION

Damit die Installation dieser lokale klimaanlage gelingt, ist es wichtig, dass die nachfolgenden Installationsanleitungen befolgt werden. Bitte rufen den Kundendienst an, wenn Sie Schwierigkeiten oder Fragen zu der Installation habenu der Installation haben.

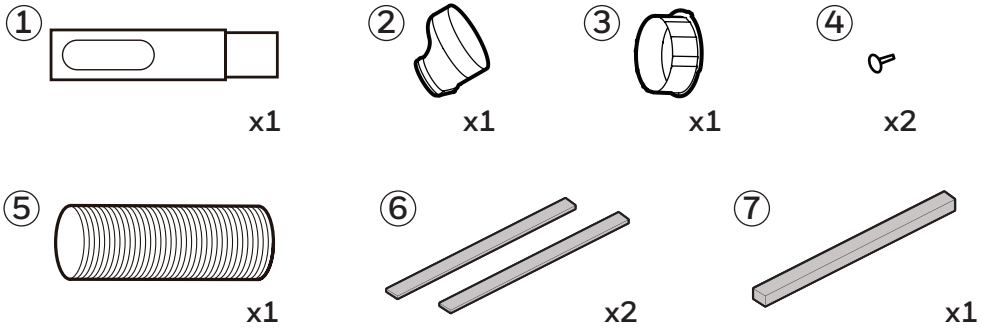

Installations-Bausatz:

1. Set mit Haltern zur Anbringung am Fenster (1 Set)
2. Adapter für die Fensterhalterung (1 Stück)
3. Schlauchverbinder (1 Stück)
4. Plastikstift (2 Stücke)
5. Schlauch (1 Stück)
6. Schaumdichtung (selbstklebend) (2 Stücke)
7. Schaumdichtung (nicht selbstklebend) (1 Stück)

Installationsschritte:

1. Scheibenadapter der Fensterhalterung, Schlauch und Schlauchverbinder sind bereits vormontiert im Karton.

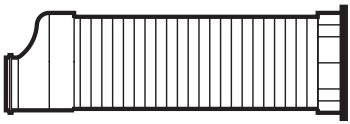

2. Passen Sie die Fensterhalterung in Breite und Höhe an Ihr Fenster an und verwenden Sie den Plastikstift, um es in der gewünschten Position zu fixieren. Dort, wo der Abluftschlauch später durchgeführt wird, befindet sich eine Öffnung. Stellen Sie sicher, dass dieses Loch nicht blockiert ist.

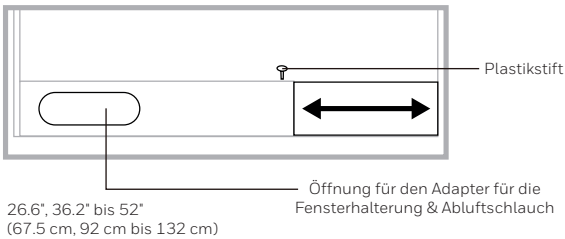

Hinweis: Nach Sie die Halterung an die Größe des Fensters angepasst haben, nehmen Sie sie bitte aus dem Fenster und folgen Sie den unten genannten Anweisungen.

3. Schließen Sie den Schlauch an den hinteren Abluftauslass an der Rückseite des Gerätes an. Schieben Sie den Schlauchverbinder hinein und drehen Sie ihn dann im Uhrzeigersinn, bis er einrastet.

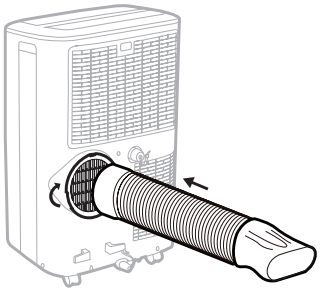

Schlauch:
Durchmesser: 5.9" (15 cm)
Länge: 10.6" bis 59" (27 cm bis 150 cm)

4. Verbinden Sie die Fensterhalterung mit dem Fensterhalter-Adapter. Drücken Sie ihn bis er einrastet in die Öffnung.

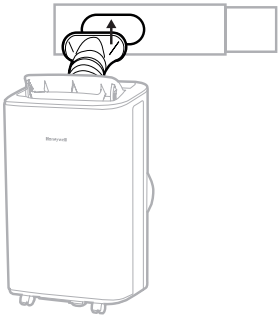

5. Schneiden Sie die Schaumdichtungen (selbstklebend) auf die passende Länge und befestigen Sie diese am Fensterflügel und-rahmen.

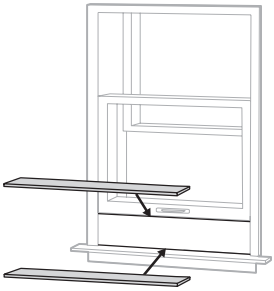

Waagerechtes Schiebefenster

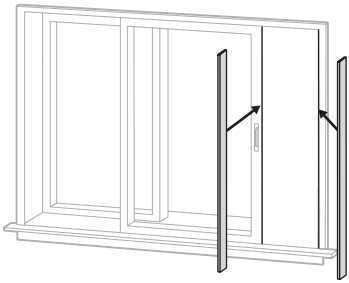

Senkrechtes Schiebefenster

6. Montieren Sie die Fensterhalterung am Fenster.

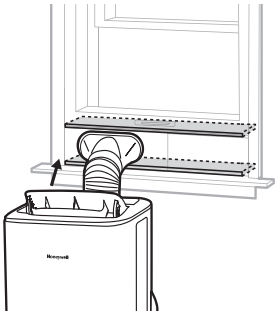

Waagerechtes Schiebefenster

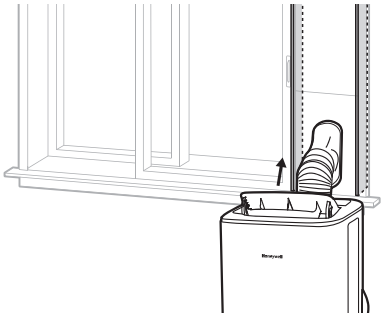

Senkrechtes Schiebefenster

7. Schneiden Sie die Schaumdichtung (nicht selbstklebend) auf die Fensterlänge zu. Stecken Sie die Schaumdichtung (nicht selbstklebend) zwischen den inneren Fensterflügel und das äußere Fensterglas, um zu verhindern, dass Luft und Insekten in das Zimmer eindringen können.

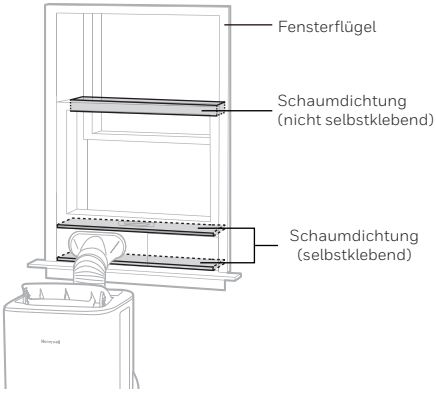

Waagerechtes Schiebefenster

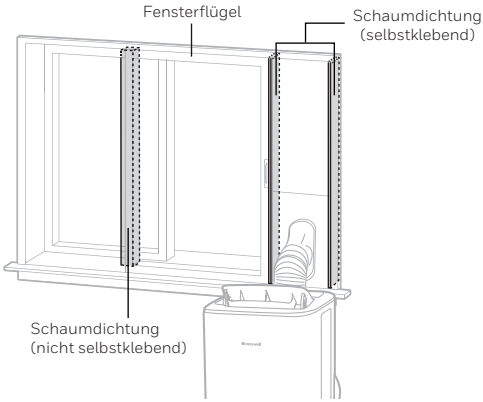

Senkrechtes Schiebefenster

8. Die lokale klimaanlage ist jetzt betriebsbereit.

Wichtig:
Ersetzen oder verlängern Sie den Schlauch nicht, weil die Funktion des Gerätes dadurch beeinträchtigt werden kann.

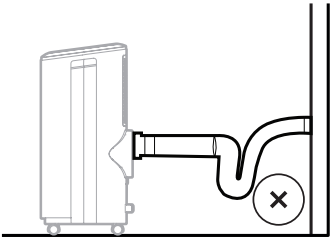

NICHT ZU EMPFEHLEN

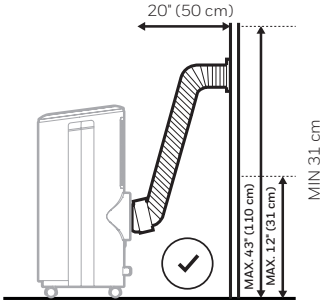

EMPFEHLUNG

WARNUNG: Alle mit diesem Produkt enthaltenen Garantien werden ungültig, wenn ein zusätzlicher Verlängerungsschlauch hinzugefügt wird oder wenn die Installation anders als nach den Anweisungen des Herstellers durchgeführt wurde, ohne sich vorher angemessen beraten zu lassen. Bitte kontaktieren Sie - wenn nötig - den Kundendienst, um Hilfe bei der Installation zu bekommen.

- Der mitgelieferte Abluftschlauch hat einen Durchmesser von 5.9" (15 cm) und kann von 10.6" bis 59" (27 cm bis 150 cm).
- Biegen Sie den Abluftschlauch nicht (so weit wie oben abgebildet). Ein gebogener Schlauch kann die Abluft blockieren und zu einer Fehlfunktion oder zur Abschaltung des Geräts führen.
- Stellen Sie sicher, dass die Rückseite des Geräts mindestens 20" (50 cm) von der Wand entfernt ist. Stellen Sie das Gerät nicht vor Gardinen oder Vorhängen auf, weil diese den Luftstrom behindern können.

Hinweis: Aufgrund der Leistungsaufnahme des Gerätes beim Einschalten kann es zu zum Spannungsabfall kommen. Dies kann sich auf andere Geräte auswirken (z. B. schwächeres Licht). Achten Sie bitte darauf, dass das Gerät an eine Stromversorgung mit einer maximal zulässigen Netzimpedanz von Zmax = 0,306 Ohm angeschlossen ist. Falls Sie weitere Informationen benötigen, können Sie sich an Ihr örtliches Stromversorgungsunternehmen wenden.

SYSTEMSTEUERUNG

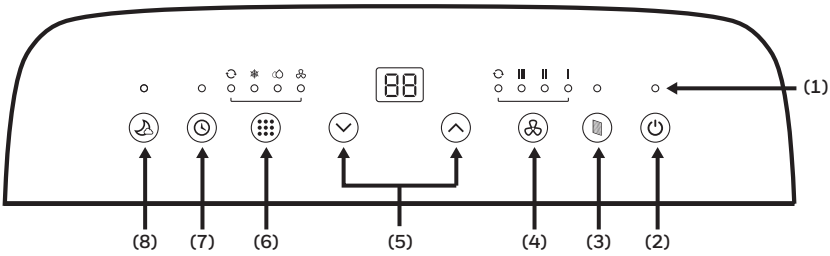

1) Kontrollleuchten
2) Stromzufuhr
3) Filter-Reset
4) Lüfter Geschwindigkeits Kontrolle
5) Timer / Temperatur-Sollwert - Steuerelemeante
6) Modus Kontrolle
7) Timer Steuerung
8) Schlaffunktion-Taste

FUNKTIONSTASTEN

STROMZUFUHR

Der Hauptschalter schaltet das Gerät ein und aus. Wenn das Gerät eingesteckt und ausgeschaltet ist, leuchtet das Kontrolllämpchen. Das Gerät befindet sich im Stand-By Modus und ist betriebsbereit. Die Entlüftungsöffnung öffnet sich automatisch, wenn das Gerät eingeschaltet ist und sich automatisch schließt, wenn das Gerät ausgeschaltet ist.

FILTER-RESET

Wenn das Gerät für 250 Stunden betrieben wurde, leuchtet die Filter-Reset-Anzeige auf.
Schalten Sie die lokale klimaanlage AUS und entfernen Sie die Filter vorsichtig aus dem Gerät, um sie zu reinigen. Setzen Sie die Filter wieder ein und drücken Sie die Filter-Reset-Taste. Die Filter-Reset-Anzeige erlischt und die Betriebszeit wird zurückgesetzt.

LÜFTERSTEUERUNG

4 Stufen: Hoch, Mittel, Niedrig und Aautomatisch

Hinweis: Die automatische Lüftergeschwindigkeit kann nur im Kühlmodus ausgewählt werden.

FUNKTIONSTASTEN (FORTSETZUNG)

EINSTELLUNG VON TEMPERATUR UND TIMER

- Standardmäßig wird die Raumtemperatur angezeigt.
- Wenn Sie den Kühlbetrieb eingestellt haben und die Tasten ∧ oder ∨ gedrückt halten, wird die eingestellte Temperatur angezeigt und kann verändert werden.
  Hinweis: Durch gleichzeitiges Drücken der ∧ oder ∨ Tasten wechselt die Anzeige zwischen Celsius (°C) und Fahrenheit (°F).

MODUS KONTROLLE

Einstellungsmöglichkeiten: Kühlen, Entfeuchten, Lüften und Auto.
Die entsprechende Anzeige leuchtet auf, um die aktuelle Modus-Einstellung anzuzeigen.

- Kühlbetrieb-Modus (Kühlbetrieb)
  Sie können die Lüftergeschwindigkeit und Lufttemperatur einstellen, um die gewünschte Raumtemperatur zu erreichen. Temperatureinstellbereich 16°C - 32°C (60°F - 90°F).
  Umgebungstemperatur bereich ist 16'C - 35'C (60'F - 95'F).

- Luftentfeuchter-Modus (Trockenhaltemodus)
  Die Standard-Ventilatorgeschwindigkeit ist „Low".
  Hinweis: Wenn das Gerät überwiegend als Luftentfeuchter benutzt wird, schließen Sie den Abluftschlauch nicht an. In diesem Fall ist ein kontinuierliches Entleeren erforderlich (siehe Kontinuierliches Entleeren im Luftentfeuchter-Modus).

  WICHTIG: Der Luftentfeuchtermodus wird zum Senken der Luftfeuchtigkeit eingesetzt, allerdings kann das Gerät die Luftfeuchtigkeit nicht in gleichem Maße wie ein Standard-Luftentfeuchter reduzieren. Der eingebaute Luftentfeuchter passt die Luftentfeuchtung automatisch an die Umgebungstemperatur an. Es ist nicht möglich, einen gewünschten Luftfeuchtigkeitsgehalt einzustellen. Das Display an der Vorderseite zeigt nur die aktuelle und die gewünschte Temperatur an. Es zeigt nicht den Luftfeuchtigkeitsgrad an.

- Lüfter-Modus
  Für die Luftkühlung ohne die Kühlung durch die lokale klimaanlage.

  Hinweis: Die Ventilatorgeschwindigkeit kann im automatischen Modus nicht eingestellt werden.

- Automatischer Modus
  Drücken Sie die ∧ oder ∨ Taste, um die gewünschte Temperatur auszuwählen.
  In diesem Modus wählt das Gerät je nach eingestellter Temperatur und der Zimmertemperatur automatisch den Kühl- oder Ventilatormodus. Die lokale klimaanlage regelt die Zimmertemperatur automatisch entsprechend der eingestellten Temperatur.

  Hinweis: Die Ventilatorgeschwindigkeit kann im automatischen Modus nicht eingestellt werden.

FUNKTIONSTASTEN (FORTSETZUNG)

TIMER-STEUERUNG

Sie können eine Zeit zwischen 1 und 24 Stunden einstellen.

AUTOMATISCHE AUSSCHALTUNG:
Während das Gerät läuft, drücken Sie die TIMER Taste und das Display blinkt. Während die Anzeige blinkt, Drücken Sie die Taste ∧ oder ∨ , um die Anzahl der Stunden auszuwählen, die das Gerät automatisch ausschalten soll.

AUTOMATISCH INSCHAKELEN:
Wenn das Gerät auf Stand-By steht (eingesteckt, das Stromkontrolllicht leuchtet), drücken Sie die Taste, und das Display blinkt. Während die Anzeige blinkt, drücken Sie die Taste ∧ oder ∨, um die Anzahl der Stunden auszuwählen.

SCHLAFMODUS

Wenn der Energiesparmodus im Klimatisierungsmodus aktiviert ist, erhöht sich die eingestellte Temperatur nach der ersten Stunde der Kühlung um 1°F oder 1°C und erhöht nach der zweiten Stunde der Kühlung weitere 1°F oder 1°C. Das Gerät hält diese Temperatur für 5 Stunden. Die eingestellte Temperatur verringert sich dann um 1°F oder 1°C in der siebten Stunde und verringert weitere 1°F oder 1°C auf der zehnten Stunde. Der Ruhemodus wird dann automatisch deaktiviert.

Hinweis: Der Sleep-Modus kann während des Kühlens oder Heizens deaktiviert werden, indem Sie jederzeit eine beliebige Taste drücken.

WASSERTANK-VOLL-ALARM

Es kann sich Kondenswasser im Gerät ansammeln.
Wenn der interne Wassertank voll ist, wird der Fehlercode „P1“ angezeigt und für 30 Sekunden ist ein Alarmsignal zu hören. Das Gerät wird erst wieder laufen, wenn das Wasser durch den unteren Ablaufstutzen (siehe Ablassen des Kondenswassers) abgelassen wurde.

Wenn Sie die Klimanlage ausschalten, müssen Sie nach erneutem Einschalten 4 Minuten warten, bis sie wieder in Betrieb geht.

FERNBEDIENUNG

Alle wichtigen Funktionen lassen sich mit der Fernbedienung aufrufen.

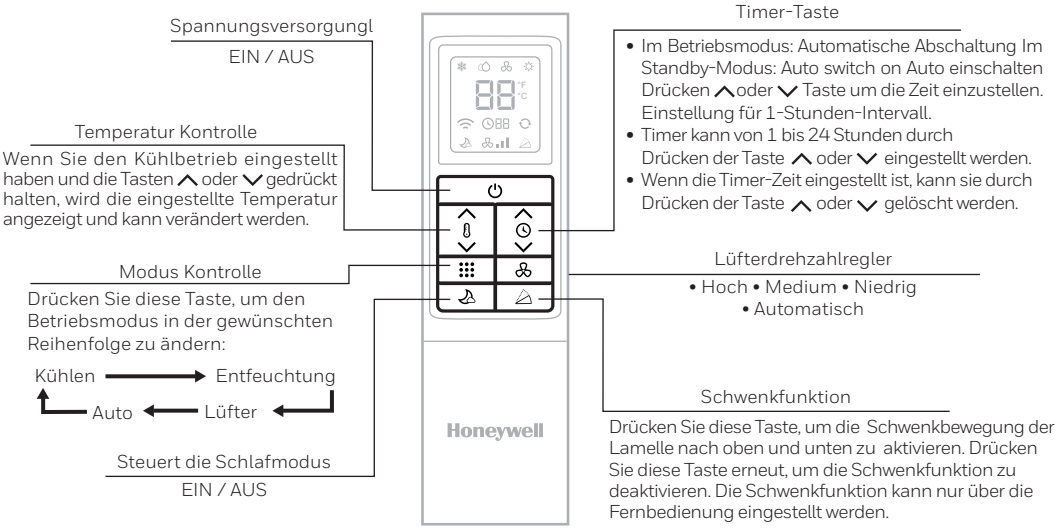

Hinweis:

- Einbau des Akkus: Entfernen Sie die Abdeckung auf der Rückseite der Fernbedienung und legen Sie zwei AAA-Batterien so ein, dass die Pole richtig herum liegen.

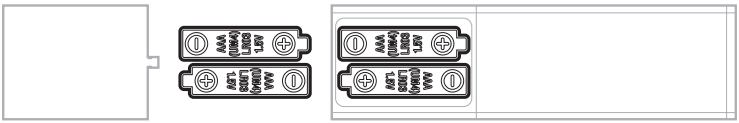

Vorsicht:

- Verwenden Sie nur zwei AAA oder IEC R03 1,5V.
- Entfernen Sie die Batterien, wenn die Fernbedienung für einen Monat oder länger nicht benötigt wird.
- Alle Batterien sollten gleichzeitig ersetzt werden, nicht mit alten Batterien mischen.
- Mischen Sie keine alkalischen, Standard- (Kohle-Zink) oder aufladbare (Nickel-Cadmium) Batterien.
- Entsorgen Sie verbrauchte Batterien.

Geräte Watung:

1. Schalten Sie das Gerät aus, bevor Sie das Netzkabel abziehen.
2. Gerät nur mit einem trockenen, weichen Tuch reinigen.

Luftfilterwartung:

Der Luftfilter muss alle zwei Wochen gereinigt werden, um eine saubere Umgebung und die Kühlleistung aufrechtzuerhalten. Folgen Sie bitte den nachfolgenden Anleitungen zur Reinigung des Luftfilters:

1. Klimaanlage ausschalten und den Stecker aus der Netzsteckdose ziehen.
2. Oberen und unteren Filter/ Gitter entfernen.
3. Filter vorsichtig mit Wasser und/oder verdünntem Geschirrspülm ttel waschen. Filter gründlich spülen und behutsam das restliche Wasser von den Filtern abschütteln. Die Filter müssen trocken sein, bevor sie wieder eingesetzt werden.
   Hinweis: Sie können mithilfe eines Staubsaugers den Staub entfernen.
4. Das obere Gitter und das untere Gitter wieder am Gerät anbringen.

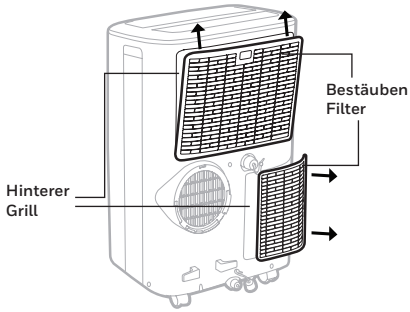

WARNUNG: Die Klimaanlage NICHT einschalten oder laufen lassen, wenn sie gereinigt wird oder wenn einer oder beide der hinteren Gitter vom Gerät entfernt wurden oder nicht richtig befestigt sind. NICHT versuchen, eine der Komponenten oder die Kabel in der Klimaanlage zu manipulieren oder zu berühren, nachdem das (die) hintere(n) Gitter vom Gerät entfernt wurden. Dies kann zu schweren Verletzungen oder einem Stromschlag führen.

Saison-Ende Lagerung und Betriebsanleitung:
Wenn das Gerät nicht für längere Zeit nicht verwendet wird:

1. Achten Sie darauf, dass das übrig gebliebene Kondenswasser ablaufen kann. Entfernen Sie die untere Ablassschraube und sammeln Sie mit einer flachen Pfanne das Wasser. (achten Sie darauf, dass Sie die Ablassschraube wieder einsetzen, wenn Sie fertig sind).
2. Um überschüssige Feuchtigkeit zu trocknen, schalten Sie das Gerät in Lüfter-Modus für 30 Minuten, vor der Lagerung.
3. TurSchalten Sie Aus und ziehen Sie das lokale klimaanlage von der Stromversorgung ab.
4. Entfernen Sie den Luftfilter und reinige Sie ihn mit Wasser. Trocknen Sie den Luftfilter und installieren.
5. Sie ihn dann im Gerät erneut.:

   - Entfernen Sie den Schlauch vom Gerät durch Drehen gegen den Uhrzeigersinn, dann wegziehen.
   - Entfernen Sie die Schaumdichtung, Fensterhalterung, den Fensterhalter Panel-Adapter und den Schlauchanschluss.
   - Es wird empfohlen, die Fenster-Bausatz Teile in einer Tasche zusammen mit der Fernbedienung zu lagern, zusammen mit dem lokale klimaanlage.
   - Falls erforderlich, können Sie den Fenster-Bausatz mit einem feuchten Tuch und Wasser vor der Lagerung reinigen. Stellen Sie sicher, dass alle Teile des Fenster Bausatzes vor der Lagerung trocken sind.

6. Decken Sie die lokale klimaanlage mit einem Tuch/ Plastiktasche vor der Lagerung ab, um sie vor Staub und Kratzern auf der Oberfläche des Gerätes zu schützen.
7. Es wird empfohlen, das Stromkabel aufzurollen und vom Boden zu entfernen, um sicherzustellen, dass das Kabel von Biegungen und Knicken geschützt ist.
8. Lagern Sie die lokale klimaanlage an einem kühlen, trockenen Ort, an dem sie vor direkter Sonneneinstrahlung geschützt ist.

Wenn sich übermäßig viel Kondenswasser im Gerät angesammelt hat, stoppt die lokale klimaanlage und zeigt den Fehlercode „P1“ an, während ein Alarmsignal ertönt. Dies weist darauf hin, dass das Kondenswasser gemäß den nachfolgenden Schritten abgelassen werden muss:

Manuelles Ablassen im Kühl-, Luftentfeuchter- und automatischen Modus

In Bereichen mit hoher Luftfeuchtigkeit muss eventuell Wasser abgelassen werden.

1. Ziehen Sie den Stecker des Gerätes aus der Steckdose.
2. Stellen Sie die Auffangwanne unter den unteren Gummi-Ablaufstutzen. Siehe Schaubild
3. Entfernen Sie den Verschluss.
4. Das Wasser läuft daraufhin ab und wird in der Auffangwanne gesammelt.
5. Nachdem das Wasser abgelassen ist, verschließen Sie den Ablaufstutzen wieder.
6. Jetzt können Sie das Gerät einschalten.

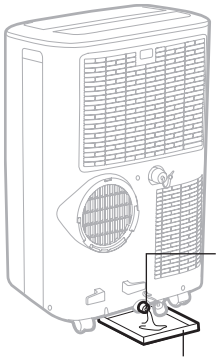

Kontinuierliche Entwässerung für den Luftentfeuchtungsmodus

Während des Betriebs im Entfeuchter-Modus wird eine kontinuierliche Entwässerung empfohlen.

1. Trennen Sie das Gerät von der Stromquelle.
2. Entfernen Sie den oberen / unteren Gummi-Ablassschraube. Während Sie dieses Vorgangs kann etwas Restwasser verschüttet werden, benützen Sie hierzu eine Pfanne, um das Wasser zu sammeln.
3. Verbinden Sie das Abflussrohr (inbegriffen) mit dem oberen oder unteren Abfluss (je nachdem, was für Ihren Platz bequemer ist).
4. Das Wasser kann kontinuierlich durch den Schlauch in einen Bodenablauf oder in einen Eimer abgelassen werden.
5. Entfernen Sie die untere Ablassschraube.
6. Jetzt können Sie das Gerät einschalten.

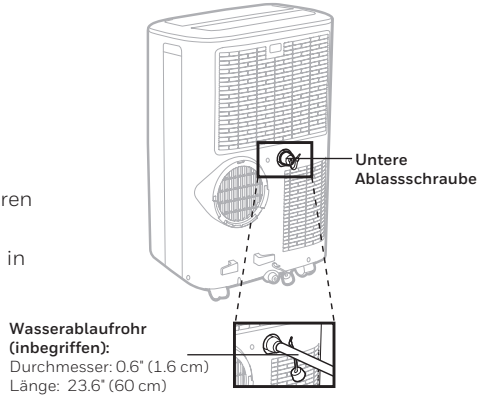

ANLEITUNG ZUR FEHLERSUCHE

Die folgenden Fehlerbehebungsanleitung behandelt die häufigsten Probleme. Wenn das Problem weiterhin besteht, rufen Sie den Kundendienst. Trennen Sie und das Gerät vom Netz, bevor Sie versuchen den Fehler zu beheben.

PROBLEM	MÖGLICHE URSACHE	LÖSUNG
Das Klimagerät läuft nicht an	Kein Strom.	Überprüfen Sie die.
	Die Batterien in der Fernbedienung müssen ersetzt werden.	Spannungsversorgung. Wechseln Sie die Batterien der Fernbedienung.
	Das Netzkabel ist nicht richtig eingesteckt.	Entfernen Sie das Netzkabel und schließen Sie es wieder an.
Läuft nur eine kurze Zeit	The thermostat temperature setting is too close to room temperature.	Reduzieren Sie die eingestellte Temperatur.
	Der Luftaustritt ist blockiert.	Abluftschlauch richtig angeschlossen ist.
	Es gibt zu enge Kurven im Abluftschlauch.	Schließen Sie den Abluftschlauch gemäß den Anweisungen an. wie auf Seite 3.

PROBLEM	MÖGLICHE URSACHE	LÖSUNG
Läuft, aber kühlt nicht	Eine Tür oder ein Fenster ist geöffnet.	Stellen Sie sicher, dass Fenster oder Türen geschlossen sind.
	Der Luftfilter ist verschmutzt.	Reinigen Sie den Luftfilter.
	Der Abluftschlauch hat sich abgelöst.	Installieren Sie Abluftschlauch richtig (siehe Installation).
	Die Temperatureinstellung ist zu hoch.	ReduzierenSie die Temperatureinstellung.
	Der Luftaustritt oder die Zufuhr ist blockiert.	Entfernen Sie Verstopfungen.
	Das Zimmer ist größer als die empfohlene Größe.	Gerät in ein kleineres Zimmer stellen.
	Eine großes Zimmer oder viele Fenster verringern die Kühlleistung.	Fenster mit Vorhängen oder Fensterläden verdecken
Läuft nicht und Fehlercode „P1“ wird angezeigt.	Überschüssiges Kondenswasser im Inneren des Tanks.	Lassen Sie das Wasser ab (siehe Wasserkondensablauf).

FEHLERCODE-ERKLÄRUNG

FEHLERCODE	FEHLER MÖGLICHE URSACHE
"E1"	Ausfall des Innentemperatursensors (offener Stromkreis oder Kurzschluss).
"E3"	Ausfall des Verdampfertemperatursensors (offener Stromkreis oder Kurzschluss).
"P1"	Wasser voll-Melder.

LEGGERE E CONSERVARE LE PRESENTI ISTRUZIONI

ISTRUZIONI DI SICUREZ ZA IMPORTANTI, LEGGERE ATTENTAMENTE E CONSERVARLE PER RIFERIMENTO FUTURO. IN CASO DI DISCREPANZA O CONFLITTO TRA LA VERSIONE INGLESE E QUELLA IN LINGUA STRANIERA DEL CONTENUTO DEL PRESENTE MATERIALE, PREVARRÀ LA VERSIONE INGLESE.

ATTENZIONE:

- NON avviare il dispositivo con spina danneggiata o presa della corrente allentata. Se il cavo di alimentazione è danneggiato, dovrà essere sostituito dal produttore, da un suo agente autorizzato o da una persona similmente qualificata al fine di evitare qualsiasi rischio.
- NON coprire la presa d'aria e lo scarico durante l'utilizzo.
- NON posizionare oggetti oppure non sedersi sul dispositivo.
- Spegnere sempre e scollegare il dispositivo durante la pulizia o la manutenzione.
- NON usare il dispositivo se danneggiato.
- Se è necessaria manutenzione, contattare un agente autorizzato.
- Scollegare il dispositivo quando lo si ripone o non è in uso.
- NON tirare o trasportare il dispositivo usando il cavo di alimentazione.
- NON staccare il cavo nello sportello e NON tirarlo lungo estremità o angoli stretti.
- NON far passare il cavo di alimentazione sotto moquette e tappeti.
- Fare attenzione a non inciampare nel cavo.
- NON usare il dispositivo nei seguenti casi:
  - Near a fire source
  - In aree in cui sono conservati benzina, vernici o altri prodotti infiammabili.
  - In un'area in cui vi possono essere fuoriuscite di acqua.

- NON toccare la presa o il dispositivo con le mani bagnate.
- Prendere sempre precauzioni di sicurezza di base quando si usano dispositivi elettrici.
- Questo dispositivo è stato prodotto per uso domestico e non deve essere utilizzato per altri scopi.
- NON usare una prolunga con questo dispositivo. **Utilizzare solo il kit di installazione fornito per installare questo dispositivo. NON cercare di estendere il tubo di scarico oppure di installare il dispositivo utilizzando metodi diversi da quelli indicati nel presente manuale. Un'installazione errata potrebbe invalidare la garanzia esistente.**
- NON usare una prolunga con questo dispositivo.
- Questo dispositivo può essere utilizzato da bambini dagli 8 anni in su, nonché da persone con capacità fisiche, sensoriali o mentali ridotte oppure che mancano di esperienza e di conoscenze solo se sotto supervisione o se sono state loro fornite istruzioni inerenti l'utilizzo sicuro del dispositivo e se hanno compreso i rischi ad esso legati. I bambini dovranno astenersi dal giocare con il dispositivo. La pulizia e la manutenzione non dovranno essere realizzate da bambini senza supervisione.
- Non inserire mai le dita o bastoncini nell'uscita dell'aria. Prestare particolare attenzione nell'ammonire i bambini di tali pericoli.
- Il produttore non si ritiene responsabile di lesioni causate a persone o danni a oggetti dovuti alla non ottemperanza alle istruzioni di manutenzione e all'uso improprio del dispositivo.
- Il dispositivo dovrà essere installato nel rispetto delle normative nazionali di cablaggio.

- Il dispositivo non dovrà essere utilizzato da persone (inclusi bambini) con ridotte capacità fisiche, sensoriali o mentali, o che manchino di esperienza e conoscenze, a meno che non siano sotto supervisione o che vengano fornite loro istruzioni.
- I bambini dovranno essere istruiti a non giocare con il dispositivo.

SIMBOLO	NOTA	SPIEGAZIONE
	ATTENZIONE	Questo simbolo mostra che questa unità utilizza un refrigerante infiammabile. Se il refrigerante ha delle perdite e viene esposto a fonte di ignizione esterna, sussiste rischio di incendi.
	CAUTELA	Questo simbolo mostra che il manuale utente dovrebbe essere letto attentamente.
	CAUTELA	Questo simbolo mostra che il personale di servizio dovrebbe gestire l'unità in riferimento all'installazione.
	CAUTELA	Questo simbolo mostra che sono disponibili informazioni quali il manuale operativo o il manuale di installazione.

Avvertenze aggiuntive per unità con gas refrigerante R290

- Leggere attentamente le istruzioni prima di usare il dispositivo.
- Il gas refrigerante R290 è conforme alle direttive ambientali europee.
- Questo dispositivo contiene un certo numero di grammi (vedere etichetta sul retro dell'unità) di gas refrigerante R290. La quantità massima di refrigerante è di 0.3 kg.
- Durante lo sbrinamento o la pulizia, non usare altri metodi se non quelli raccomandati dal fabbricante.
- Non posizionare il dispositivo in una stanza con fonti continue di ignizione (es. fiamma libera, dispositivi a gas operativi o radiatori elettrici accesi).
- Non forare e non bruciare.
- Non perforare alcuna parte del circuito di refrigerazione.
- Il gas refrigerante potrebbe essere inodore.
- Il dispositivo deve essere installato, usato e conservato in un'area superiore ai 12 m^2.
- L'accumulo di potenziali perdite di refrigerante in un luogo non ventilato potrebbe portare a incendi o esplosioni in caso il refrigerante entrasse in contatto con riscaldatori elettrici, stufe o altre fonti di ignizione.
- Il dispositivo deve essere conservato in modo tale da prevenire danni meccanici.
- Solo persone autorizzate da un'organizzazione accreditata che certifichi la loro competenza possono gestire i refrigeranti nel rispetto della legislazione specifica dell'industria di riferimento in caso di operazioni in circuiti di refrigerazione.
- Eventuali riparazioni dovranno essere effettuate sulla base delle raccomandazioni del fabbricante.
- La manutenzione e le riparazioni che richiedano l'assistenza di altro personale qualificato devono essere effettuate sotto la supervisione di specialisti nell'uso di refrigeranti infiammabili.

GRAZIE

Congratulazioni per aver acquistato questo condizionatore d'aria locale a nido d'ape.

In riferimento alle informazioni inerenti l'installazione, la manipolazione, la manutenzione, la pulitura e lo smaltimento del dispositivo, vi ringraziamo di fare riferimento al paragrafo sottostante del manuale.

SUGGERIMENTI UTENTE

I condizionatore d'aria locale sono l'ideale per un raffreddamento spot.Il compressore, il condensatore e l'evaporatore sono ubicati in un'unita compatta. L'aria viene deumidificata e raffreddata mentre un tubo di scarico flessibile manda fuori il calore. Il condizionatore d'aria locale include un kit finestra autosfiatante. Non è necessaria installazione permanente. Il dispositivo è semplice da spostare da una stanza all'altra ed offre una soluzione di condizionamento dell'aria veramente flessibile.

Sistema di auto-evaporazione - Il dispositivo evapora automaticamente la condensa tramite il tubo di scarico. Non c'è necessità di svuotare il serbatoio di drenaggio, eccezione fatta per l'utilizzo in condizioni di estrema umidità. Leggere e seguire accuratamente le istruzioni.

Per garantire un'efficienza ottimale del prodotto, tenere porte e finestre chiuse mentre si utilizza un condizionatore d'aria locale o un deumidificatore. Se il prodotto viene usato in sola funzione ventilatore, una finestra aperta potrebbe migliorare la circolazione dell'aria.

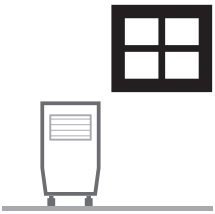

Funzione Raffreddamento e Deumidificazione

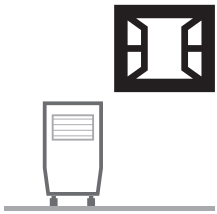

Funzione Ventilatore

Importante:
Prima di installare il dispositivo, posizionarlo in VERTICALE per 1 ora prima dell'uso al fine di permettere che il refrigerante si stabilizzi. La presa d'aria si apre automaticamente all'accensione del dispositivo e si chiude automaticamente al suo spegnimento. Regolare manualmente la ventola dell'aria ubicata in cima al dispositivo per regolare la direzione del flusso d'aria.

- Seguire le istruzioni di installazione per impostare il dispositivo.
- Attaccare il dispositivo ad un circuito a terra adeguato. NON attaccare ad una prolunga.

DESCRIZIONE DELLE PARTI

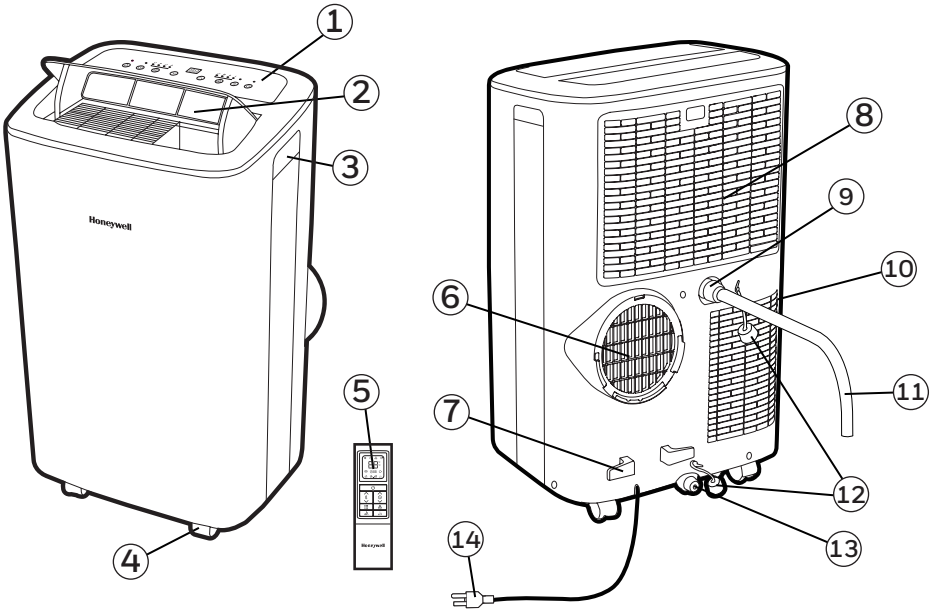

1) Pannello di controllo

2) Uscita dell'aria

3) Maniglia

4) Rotelle

5) Telecomando

6) Connettore tubo di scarico

7) Avvolgicavo

8) Filtro dell polvere superiore

9) Tappo di scarico di gomma superiore (Modalità deumidificatore)

10) Filtro dell polvere inferiore

11) Tubo drenaggio (per drenaggio continuo)

12) Cappuccio del tappo di scarico

13) nferiore gomma tappo di scarico (Modalità di aria condizionata)

14) Cavo di alimentazione

INSTALLAZIONE

E' importante che vengano seguite le istruzioni di installazione sottostanti al fine di una corretta installazione di questo Condizionatore d'aria locale. Vi preghiamo di contattare il Supporto Clienti in caso di difficoltà o quesiti inerenti le procedure di installazione.

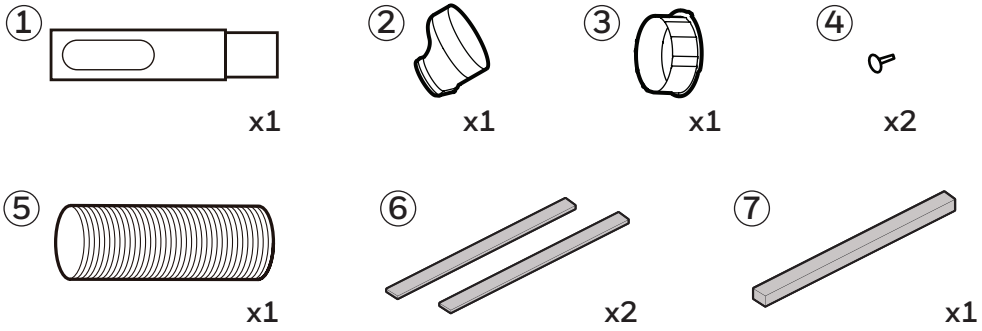

Kit di installazione:

1. Kit staffa finestra	(1 Kit)	5. Tubo di scarico	(1 Pezzo)
2. Adattatore pannello staffa Finestra	(1 Pezzo)	6. Guarnizione in schiuma (adesiva)	(2 Pezzi)
3. Connettore tubo di scarico	(1 Pezzo)	7. Guarnizione in schiuma (non adesiva)	(1 Pezzo)
4. Puntina di plastica	(2 Pezzi)		

Fasi di installazione:

1. L'adattatore del pannello della staffa della finestra, il tubo e il connettore del tubo sono pre-assemblati nella confezione.

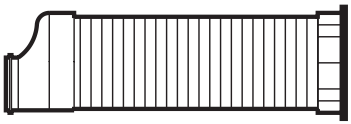

2. Regolare la staffa della finestra in base all'ampiezza o all'altezza della vostra finestra ed inserire le puntine di plastica per fissarla nella posizione desiderata. Troverete un foro nel punto in cui il tubo di scarico dovrà poi essere inserito in seguito. Assicurarsi che il foro non sia bloccato.

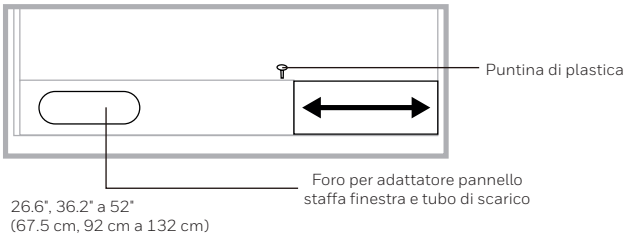

Nota: Dopo aver regolato la staffa della finestra alle dimensioni della finestra, rimuoverla dalla finestra e seguire le istruzioni sottostanti.

3. Collegare il tubo al foro di scarico posteriore sul retro del dispositivo. Far scorrere il connettore del tubo, quindi ruotare in senso orario finché non sarà fissato in posizione.

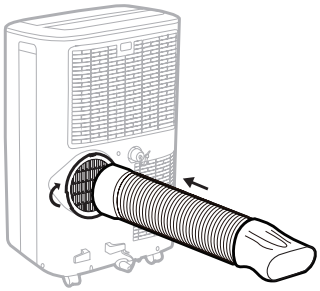

Tubo di scarico:
Dia. 5.9" (15 cm)
Lunghezza: 10.6" a 59" (27 cm a 150 cm)

4. Collegare la staffa della finestra all'adattatore del pannello della staffa della finestra. Assicurarsi che tutti i collegamenti siano saldi ed installati adeguatamente.

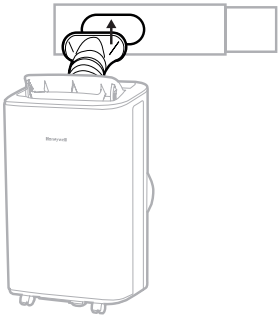

5. Tagliare la guarnizione in schiuma (adesiva) alla lunghezza adeguata ed attaccarla al telaio e alla cornice della finestra.

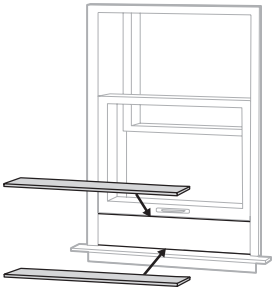

Finestra scorrevole orizzontale

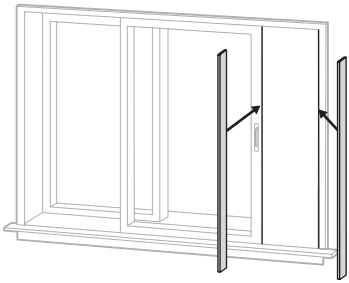

Finestra scorrevole verticale

6. Collegare la staffa della finestra alla finestra.

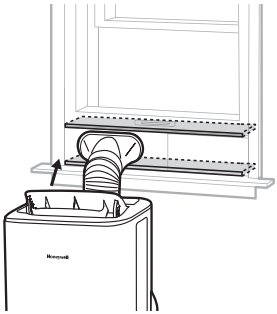

Finestra scorrevole orizzontale

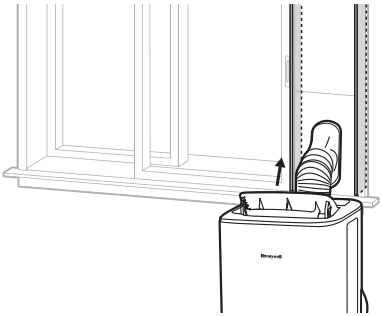

Finestra scorrevole verticale

7. Tagliare la guarnizione in schiuma (non adesiva) in base alla lunghezza della finestra. Inserire la guarnizione di schiuma (non adesiva) tra il telaio interno della finestra e il vetro esterno per evitare che aria e insetti entrino nella stanza.

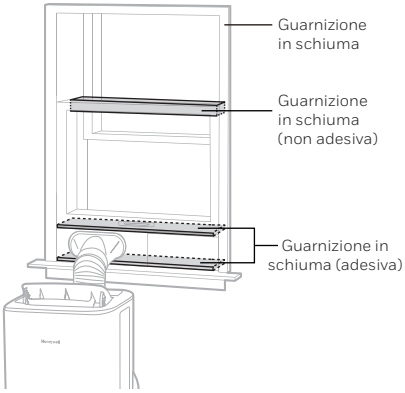

Finestra scorrevole orizzontale

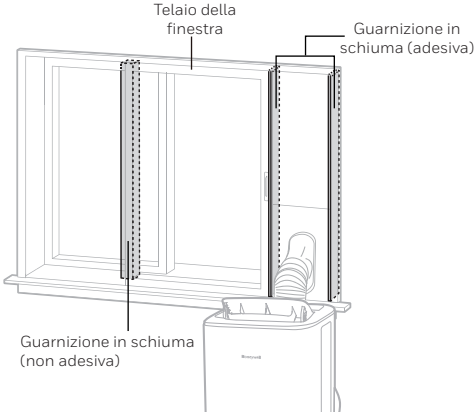

Finestra scorrevole verticale

8. Il condizionatore d'aria locale è ora pronto all'uso.

Importante:
Non sostituire o allungare il tubo di scarico in quanto questo potrebbe causare malfunzionamento del dispositivo.

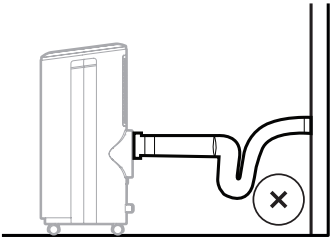

SCONSIGLIATO

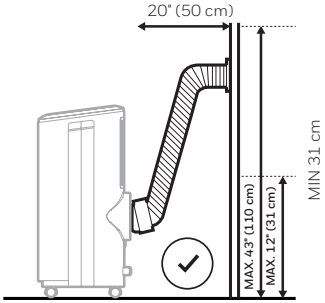

CONSIGLIATO

ATTENZIONE: La garanzia di questo prodotto sarà invalidata se verrà aggiunta una prolunga al kit originario fornito oppure se l'installazione verrà realizzata in modo diverso da quanto indicato dalle istruzioni del produttore, senza previa consultazione. Vi preghiamo di contattare il Supporto Clienti per supporto durante le procedure di installazione, se necessario.

- Il tubo di scarico fornito ha un diametro di 5.9" (15 cm) e può essere allungato dai 10.6" a 59" (27 cm a 150 cm).
- Non piegare (come mostrato di sotto) il tubo di scarico. Un tubo piegato bloccherà l'aria di scarico e causerà il malfunzionamento o il blocco del dispositivo.
- Assicurarsi che il retro del dispositivo sia lontano almeno 20" (50 cm) dalla parete. Non posizionare il dispositivo di fronte a tende o tendaggi in quanto potrebbero ostruire il flusso d'aria.

Nota: A causa dell'alimentazione dell'unità all'avvio, possono avere luogo cadute di tensione, il che può influire sulle altre attrezzature (es. illuminazione notturna). Si prega di assicurarsi che l'unità sia collegata ad una fonte di alimentazione con un'impedenza di sistema massimo autorizzato Zmax di 0,306 Ohm. Se si necessitano ulteriori chiarimenti, si prega di contattare il proprio ente di fornitura elettrica locale.

PANNELLO DI CONTROLLO

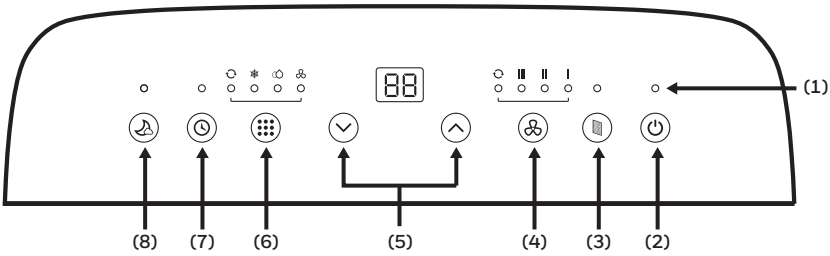

1) Spie
2) Controllo di potenza
3) Resettaggio filtro
4) Controllo velocità ventola
5) Controlli impostazione timer/ temperatura
6) Controllo modalità
7) Controllo timer
8) Controllo sonno

FUNCTION BUTTONS

CONTROLLO ALIMENTAZIONE

Il Controllo di alimentazione accende e spegne il dispositivo. Quando il dispositivo è collegato ad una presa elettrica adeguata, la spia POWER diventerà rossa a indicare che il dispositivo si trova in Modalità Standby, pronto ad essere acceso in ogni momento. La ventola dell'aria si aprirà automaticamente quando il dispositivo è su ON e si chiuderà automaticamente quando il dispositivo è su OFF.

RESETTAGGIO FILTRO

Quando l'operatività ha raggiunto le 250 ore, si accenderà la luce del Resettaggio filtro. Spegnere il condizionatore d'aria locale e rimuovere accuratamente i filtri dal dispositivo e pulirli. Riposizionare i filtri e premere il tasto Resettaggio filtro; la luce del Resettaggio filtro si accenderà e sarà azzerato il tempo di operatività.

CONTROLLO VELOCITÀ VENTOLA

4 impostazioni: alta, media, bassa e auto.

Nota: La velocità della vento Auto può essere selezionata solo in modalità raffreddamento.

TASTI FUNZIONI (CONTINUA)

CONTROLLO TEMPERATURA

- Il display di default imposta la temperatura.
- In modalità raffreddamento, una volta premuto il tasto ∧ o ∨, viene visualizzata la temperatura impostata e potrà essere regolata.
  Nota: premendo entrambi i tasti ∧ o ∨ contemporaneamente, il display cambierà da celsius (°C) a fahrenheit (°F).

CONTROLLO MODALITA'

Impostazioni: Climatizzazione, Deumidificazione, Ventola.
La spia luminosa corrispondente si illuminerà a indicare l'attuale impostazione della modalità.

- Modalità Aria Condizionata (COOL)
  Regolare la velocità della ventola e la temperatura dell'aria secondo il vostro comfort.
  L'intervallo di regolazione della temperatura è tra 16°C - 32°C (60°F - 90°F).
  L'intervallo di temperatura ambiente è 16°C - 35°C (60°F - 95°F).

- Modalità Deumidificatore (ASCIUTTO)
  La velocità della ventola è preimpostata a BASSA.
  Nota: Se il dispositivo fosse utilizzato principalmente come deumidificatore, non collegare il tubo di scarico. Sarà allora necessario un drenaggio continuo (fare riferimento a drenaggio continuo per modalità deumidificatore).

  IMPORTANTE: la modalità Deumidificatore viene usata per supportare la riduzione di umidità ma l'effetto di deumidificazione non sarà lo stesso di apparecchiature in cui è prevista solo funzione di deumidificazione. Il deumidificatore incorporato regola automaticamente il livello di deumidificazione in base alla temperatura ambiente della stanza. Non è possibile regolare la percentuale di umidità desiderata. Il display frontale mostra solo la temperatura corrente e desiderata. Non mostra i livelli di umidità.

- Modalità Ventilatore
  Per una circolazione dell'aria senza raffreddamento.

  Nota: La velocità automatica della ventola non può essere selezionata in modalità ventilatore.

- Modalità Auto
  Premere ∧ oppure ∨ per selezionare la temperatura desiderata.
  In questa modalità, il dispositivo selezionerà automaticamente raffreddamento o ventola in base alla temperatura impostata o alla temperatura ambiente. Il condizionatore d'aria locale controllerà automaticamente la temperatura ambiente.

  Nota: la velocità della ventola non può essere regolata in modalità auto.

TASTI FUNZIONI (CONTINUA)

CONTROLLO TIMER

Il timer è regolabile tra 1-24 ore.

SPEGNIMENTO AUTOMATICO:
Mentre il dispositivo è attivo, premere il tasto TIMER e il display lampeggerà. Mentre il display lampeggia, premere il tasto ∧ o ∨ per selezionare il numero di ore in cui si desidera che il dispositivo si spenga automaticamente.

ACCENSIONE AUTOMATICA:
Mentre il dispositivo si trova in modalità standby (collegato con spia accesa), premere il tasto TIMER e il display lampeggerà. Mentre il display lampeggia, premere il tasto ∧ o ∨ per selezionare il numero di ore entro cui si desidera che il dispositivo si accenda automaticamente.

MODALITÀ SOSPENSIONE

Quando è attiva la Modalità Sospensione, la temperatura aumenterà di 1°F o 1°C dopo la prima ora di raffreddamento, e aumenterà ulteriormente di 1°F o 1°C dopo la seconda ora di raffreddamento. Il dispositivo manterrà questa temperatura per 5 ore. La temperatura si ridurrà poi di 1°F o 1°C alla settima ora e si ridurrà ulteriormente di 1°F o 1°C alla decima ora. La modalità sospensione si disattiverà automaticamente.

Nota: La modalità sonno può essere disattivata.

ALLARME SERBATOIO ACQUA PIENO

Si può accumulare condensa nel dispositivo.
Se il serbatoio interno è pieno, sarà visualizzato un codice errore "P1" e l'allarme emetterà un segnale acustico per 30 secondi. Il dispositivo non sarà operativo finchè l'acqua non sarà drenata dal tappo di scarico inferiore (fare riferimento a Drenaggio Condensa Acqua).

Dopo aver spento il condizionatore d'aria locale, il compressore non si avvierà immediatamente. Si dovranno attendere circa 4 minuti prima che si riaccenda.

TELECOMANDO

A tutte le funzioni chiave si può accedere tramite controllo remoto.

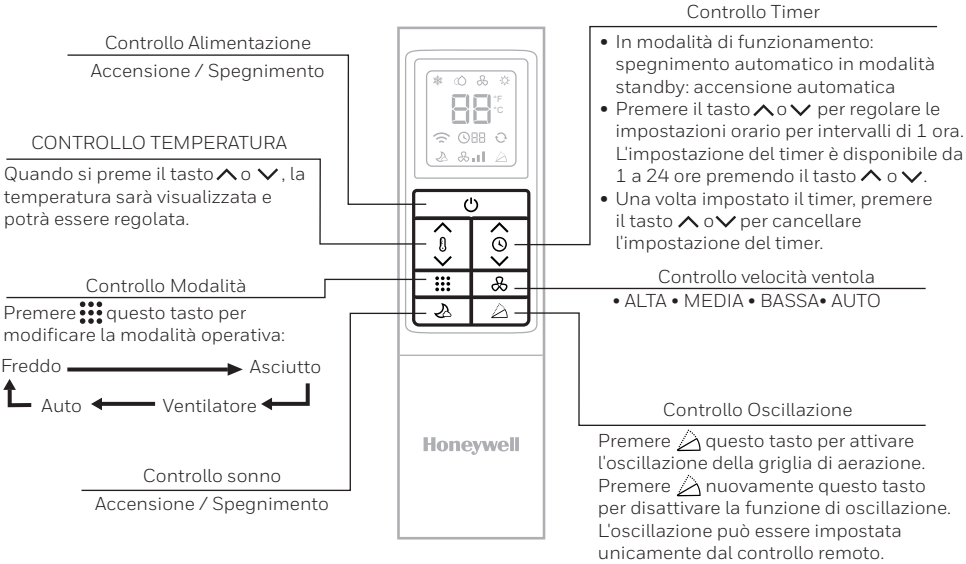

Nota:

- Installazione batteria: rimuovere il coperchio sul retro del telecomando e inserire due batterie AAA con i poli + e - rivolti nelle direzioni adeguate, in base ai simboli di polarità.

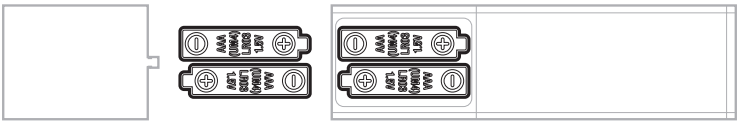

Attenzione:

- Usare solamente due batterie AAA oppure IEC R03 1,5V.
- Rimuovere le batterie se il telecomando non viene utilizzato da un mese o più.
- Tutte le batterie dovranno essere sostituite allo stesso tempo, non mescolare batterie nuove e vecchie.
- Non mescolare batterie alcaline, standard (carbonio-zinco) o ricaricabili (nichel-cadmio).
- Smaltire le batterie usate in modo appropriato.

Manutenzione del dispositivo:

1. Spegnere il dispositivo prima di scollegarlo dalla corrente.
2. Pulire il dispositivo unicamente con un panno morbido e asciutto.

Manutenzione filtro dell'aria:

Il filtro dell'aria deve essere pulito ogni due settimane per mantenere l'ambiente pulito e l'efficienza del raffreddamento dell'aria. Si prega di seguire le istruzioni sottostanti per la pulitura dei filtri dell'aria:

1. Spegnere e scollegare il condizionatore d'aria locale dalla presa elettrica.
2. Rimuovere il filtro superiore / grill, svitare il filtro inferiore / grill e rimuovere con attenzione.
3. Lavare delicatamente con acqua e/o detergente liquido diluito. Sciacquare accuratamente e rimuovere delicatamente l'acqua in eccesso dai filtri. Assicurarsi che i filtri siano asciutti prima di reinstallarli.
   Nota: potete utilizzare un aspirapolvere per rimuovere la polvere.
4. Sostituire la griglia superiore sull'unità e reinstallare la griglia inferiore con la vite.

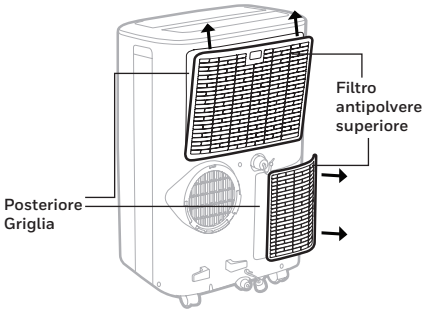

ATTENZIONE: NON avviare o accendere il condizionatore d'aria locale durante la pulitura oppure quando uno o entrambe le Griglie posteriori sono state rimosse dal dispositivo, oppure se una o entrambe le griglie posteriori non sono ben salde. NON cercare di maneggiare o toccare le parti o il cablaggio all'interno del condizionatore d'aria locale dopo la rimozione delle griglie posteriori dal dispositivo. Farlo potrebbe causare gravi lesioni o shock elettrico.

Conservazione e Manutenzione di fine stagione:

Se il dispositivo non viene utilizzato da molto tempo, agire come segue:

1. Assicurarsi di far drenare la condensa rimanente. Rimuovere il tappo di scarico inferiore e utilizzare una bacinella poco profonda per raccogliere l'acqua (assicurarsi di riposizionare il tappo di scarico una volta terminato).
2. Per far asciugare l'umidità in eccesso, accendere il dispositivo unicamente in modalità Ventilatore per 30 minuti prima di riporre.
3. Spegnere e scollegare il condizionatore d'aria locale dalla presa elettrica.
4. Rimuovere il filtro dell'aria e pulire con acqua. Asciugare il filtro dell'aria, dopodiché reinstallare.
5. Scollegare il kit di installazione finestra:
   - Rimuovere il tubo dall'unità ruotando in senso antiorario e quindi allontanandolo.
   - Rimuovere la guarnizione in schiuma, la staffa della finestra, l'adattatore del pannello della staffa della finestra e il connettore del tubo.
   - Si consiglia di conservare le parti del kit finestra in una busta assieme al telecomando e di posizionarli assieme al condizionatore d'aria locale.
   - Se necessario, potrete pulire il kit finestra con un panno umido e dell'acqua prima di riporre. Assicurarsi che tutte le parti del kit finestra siano asciutte prima di riporli.
6. Coprire il condizionatore d'aria locale con un panno/busta di plastica prima di riporlo, al fine di proteggere la superficie del dispositivo da polvere e graffi.
7. Si consiglia di avvolgere il cavo di alimentazione prima di riporre il dispositivo e assicurarsi che il cavo non subisca inclinazioni e pieghe.
8. Riporre il condizionatore d'aria locale in un luogo fresco e asciutto, lontano dalla luce diretta del sole.

Quando vi è un'eccessiva condensa di acqua all'interno dell'unità, il condizionatore d'aria locale si arresta e mostra un codice di errore "P1" con un allarme. Questo indica che la condensa dell'acqua deve essere scaricata usando le seguenti procedure:

Drenaggio manuale in modalità Raffreddamento, Deumidificazione e Auto
L'acqua potrebbe aver bisogno di essere drenata in aree a forte umidità.

1. Scollegare il dispositivo dalla corrente.
2. Posizionare il vassoio di raccolta sotto il tappo di scarico di gomma inferiore. Vedere diagramma.
3. Rimuovere il cappuccio del tappo di scarico.
4. L'acqua drenerà e sarà raccolta nel vassoio di raccolta.
5. Una volta drenata l'acqua, riposizionare il cappuccio del tappo di scarico.
6. È ora possibile accendere il dispositivo.

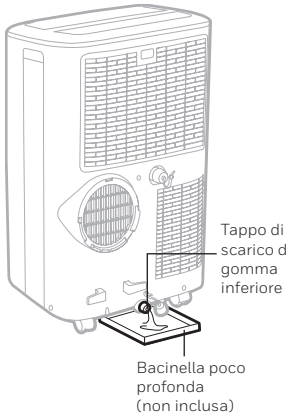

Drenaggio continuo per Modalità Deumidificatore
Mentre si utilizza il dispositivo in modalità deumidificatore, si consiglia un drenaggio continuo.

1. Scollegare il dispositivo dalla corrente.
2. Rimuovere il tappo del tappo di scarico superiore. L'acqua residua potrebbe fuoriuscire, quindi si prega di avere una padella per raccogliere l'acqua.
3. Collegare il tubo di drenaggio (incluso) al tappo di scarico superiore. Vedere diagramma.
4. L'acqua può essere scaricata continuamente attraverso il tubo di scarico in uno scarico o secchio a pavimento.
5. Sostituire il tappo del tappo di scarico.
6. Potete ora accendere il dispositivo.

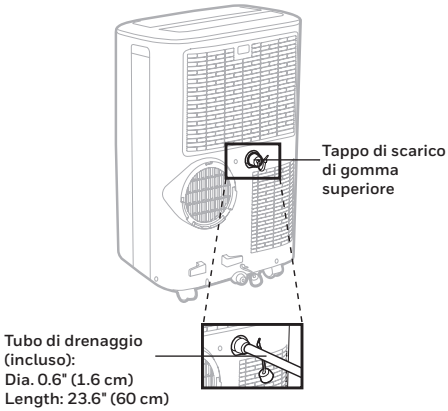

GUIDA RISOLUZIONE DEI PROBLEMI

La seguente guida per la risoluzione dei problemi elenca i problemi più comuni. Se il problema persiste, contattare il supporto al cliente. Scollegare il dispositivo dalla fonte di alimentazione prima di cercare di risolvere il problema.

PROBLEMA	POSSIBILE CAUSA	SOLUZIONE
Il condizionatore d'aria locale non si avvia	Assenza di elettricità.	Verificare l'alimentazione.
	Le batterie del telecomando devono essere sostituite.	Cambiare le batterie del telecomando.
	Il cavo di alimentazione non è collegato correttamente.	Rimuovere e ricollegare il cavo di alimentazione.
Funziona solo per breve tempo	La temperatura del termostato è troppo vicina alla temperatura ambiente.	Diminuire la temperatura.
	Il bocchettone dell'aria è bloccato.	Assicurarsi che il tubo di scarico sia correttamente collegato.
	Ci sono delle pieghe nel tubo di scarico dell'aria.	Collegare il tubo di scarico secondo le istruzioni a pagina 3.

PROBLEMA	POSSIBILE CAUSA	SOLUZIONE
Funziona ma non raffredda.	Una porta/ finestra è aperta.	Assicurarsi che porte e finestre siano chiuse.
	Il filtro dell'aria è sporco.	Pulire il filtro dell'aria.
	Il tubo di scarico è staccato.	Reinstallare correttamente il tubo di scarico (fare riferimento alla sezione Installazione).
	La temperatura è troppo alta.	Diminuire la temperatura.
	Il bocchettone dell'aria è bloccato.	Rimuovere il blocco.
	Le dimensioni della stanza sono maggiori di quelle consigliate.	Spostare il dispositivo in una stanza più piccola.
	Le grandi dimensioni o il numero delle finestre riducono il livello di raffreddamento.	Coprire le finestre con delle tende o tendine.
Non verrà eseguito e verrà visualizzato il codice di errore "P1"	Condensa in eccesso all'interno del serbatoio.	Far drenare l'acqua (fare riferimento a Drenaggio Condensa).

GUIDA CODICE ERRORE

CODICE ERRORE	POSSIBILE CAUSA ERRORE
"E1"	Sensore temperatura interna fallito (circuito aperto o corto circuito).
"E3"	Sensore temperatura evaporatore fallito (circuito aperto o corto circuito).
"P1"	Allarme serbatoio pieno.

LEIA E GUARDE ESTAS INSTRUÇÕES

INSTRUÇÕES DE SEGURANÇA IMPORTANTES LEIA ATENTAMENTE E GUARDE PARA REFERÊNCIA FUTURA. NO CASO DE QUALQUER INCONSISTÊNCIA OU CONTRADIÇÃO ENTRE A VERSÃO EM INGLÊS E QUALQUER OUTRA VERSÃO EM OUTRO IDIOMA SOBRE O CONTEÚDO DESTE MATERIAL, A VERSÃO EM INGLÊS PREVALECERÁ.

WARNING:

- NÃO opere a unidade com uma ficha elétrica danificada ou uma tomada de parede solta. Se o cabo de alimentação estiver danificado, deverá ser substituído pelo fabricante, o seu agente de serviço ou pessoal devidamente qualificado, de modo a evitar um perigo.
- NÃO CUBRA A ENTRADA E A SAÍDA DE AR QUANDO EM UTILIZAÇÃO.
- NÃO coloque objetos ou se sente na unidade.
- Desligue e retire sempre a tomada da unidade ao limpar ou reparar.
- NÃO use o aparelho se estiver danificado.
- Se necessária uma reparação, entre em contacto com um agente de reparação autorizado.
- Retire a tomada da unidade quando armazenada ou quando não está em uso.
- NÃO puxe ou transporte o aparelho pelo cabo de alimentação.
- NÃO trilhe o cabo de alimentação e NÃO o puxe ao longo de cantos ou extremidades afiadas.
- NÃO passe o cabo de alimentação por baixo de tapetes ou alcatifas.
- Tenha cuidado para evitar tropeçar no cabo.
- NÃO use o dispositivo nos seguintes casos:
  - Perto de uma fonte de ignição

- Em áreas onde a gasolina, tinta ou outros produtos inflamáveis são armazenados.
- Numa área onde a água pode ser projetada.

- NÃO toque na ficha ou no dispositivo com as mãos molhadas.
- As precauções básicas de segurança devem ser sempre cumpridas ao usar aparelhos elétricos.
- Este aparelho foi fabricado para utilização em ambientes domésticos e não deve ser usado para outros fins.
  Only use the installation kit provided to install this unit.
- **Use apenas o kit de instalação fornecido para instalar esta unidade. NÃO tente estender a mangueira de exaustão ou instalar esta unidade usando outros métodos além dos fornecidos neste manual. A instalação incorreta pode anular quaisquer garantias existentes.**
- NÃO use uma extensão com esta unidade.
- Este aparelho pode ser usado por crianças com mais de 8 anos e pessoas com capacidades físicas, sensoriais ou mentais reduzidas ou com falta de experiência e conhecimento, caso sejam supervisionadas ou se receberem instruções relativas à utilização do aparelho de forma segura e compreenderem os riscos envolvidos. As crianças não devem brincar com o aparelho. A limpeza e a manutenção não devem ser feitas por crianças sem supervisão.
- Nunca coloque os seus dedos ou varetas na saída de ar. Tome especial cuidado em avisar as crianças destes perigos.
- O fabricante não é responsável por ferimentos causados a pessoas ou danos materiais devido à não observância das instruções de manutenção e uso indevido do aparelho.

- O aparelho deve ser instalado de acordo com as normas nacionais de fiação.
- O aparelho não deve ser usado por pessoas (incluindo crianças) com capacidades físicas, sensoriais ou mentais reduzidas, ou por pessoas sem experiência e conhecimentos, exceto se forem supervisionadas ou se receberem instruções relativas à utilização do aparelho.
- As crianças supervisionadas não devem brincar com o aparelho.

SÍMBOLO	NOTA	EXPLICAÇÃO
	AVISO	Este símbolo indica que este aparelho usa um refrigerante inflamável. Se houver uma fuga de refrigerante e este for a exposta a uma fonte de ignição externa, existe risco de incêndio.
	CUIDADO	Este símbolo indica que o manual de instruções deve ser lido cuidadosamente.
	CUIDADO	Este símbolo indica que o pessoal de manutenção deve manusear este equipamento tendo em conta o manual de instruções.
	CUIDADO	Este símbolo indica que está disponível informação, tal como o manual de instruções ou manual de instalação.

Avisos adicionais para aparelhos com gás refrigerante R290

- Leia as instruções cuidadosamente antes de usar o aparelho.
- O gás refrigerante R290 está em conformidade com as diretivas ambientais europeias.
- Este aparelho contém um determinado número de gramas (veja a etiqueta de classificação na parte de trás da unidade) de gás refrigerante R290. A quantidade máxima de carga de refrigerante é de 0.3 kg.
- Ao descongelar ou limpar, não utilize nenhum outro método além dos recomendados pelo fabricante.
- Não coloque o aparelho numa divisão com fontes de ignição contínua (por exemplo, chamas, aparelhos a gás ou aquecedores elétricos em funcionamento).
- Não perfure e não queime.
- Não fure nenhum parte do circuito de refrigeração.
- O gás refrigerante pode ser inodoro.
- O aparelho deve ser instalado, usado e armazenado numa área superior a 12 m^2.
- A acumulação de possíveis fugas de refrigerante numa divisão não ventilada pode causar incêndio ou explosão caso o refrigerante entre em contacto com aquecedores elétricos, fornos ou outras fontes de ignição.
- O aparelho deve ser armazenado de modo a prevenir danos mecânicos.
- Apenas indivíduos autorizados por uma organização acreditada para certificar a sua competência em manusear refrigerantes, em conformidade com a legislação da indústria, devem trabalhar no circuito de refrigerante.
- As reparações devem ser realizadas com base nas recomendações do fabricante.
- A manutenção e as reparações que requerem a assistência de outro pessoal qualificado devem ser executadas sob a supervisão de especialistas na utilização de refrigerantes inflamáveis.

OBRIGADO

Parabéns pela compra deste ar condicionado local Honeywell.

Quanto a informação relativa à instalação, manuseamento, manutenção, limpeza e eliminação do aparelho, agradecemos que consulte o parágrafo abaixo no manual.

DICAS PARA O UTILIZADOR

O ar condicionado local Honeywell é ideal para a refrigeração local. TO compressor, condensador e evaporador estão inseridos numa unidade compacta. O ar é desumidificado e refrigerado enquanto um tubo flexível de exaustão envia o calor para o exterior. O ar condicionado local inclui um kit de janela de saída de ar. Não necessária nenhuma instalação permanente. A unidade é fácil de transportar de divisão para divisão e oferece uma solução de ar condicionado local verdadeiramente flexível.

Sistema de evaporação automática - A unidade evapora automaticamente a condensação através do tubo de exaustão. Não existe a necessidade de esvaziar o tanque de drenagem exceto em condições de elevada humidade. Leia e siga as instruções cuidadosamente.

Para garantir a máxima eficiência do produto, mantenha as portas e janelas fechadas quando este estiver a ser usado como ar condicionado local ou desumidificador. Se o produto estiver a ser usado apenas com a função de ventilador, uma janela aberta poderá melhorar a circulação do ar.

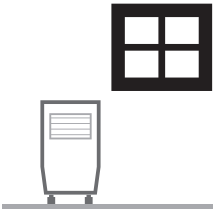

Operação de Refrigeração de Desumidificação

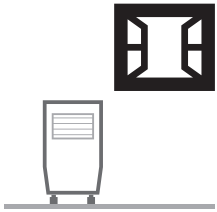

Operação de Ventilação

Importante:
Antes de instalar a unidade, coloque-a na posição vertical durante 1 hora antes de usar para permitir que o refrigerante estabilize. A saída de ar abre-se automaticamente quando a unidade for ligada e fecha-se automaticamente quando a unidade for desligada. Ajuste manualmente a saída de ar localizada no topo da unidade para ajustar a direção do fluxo de ar.

- Siga as instruções de instalação para configurar a unidade.
- Ligue a unidade a um circuito com a ligação terra devida. NÃO ligue a uma extensão.

DESCRIÇÃO DAS PEÇAS

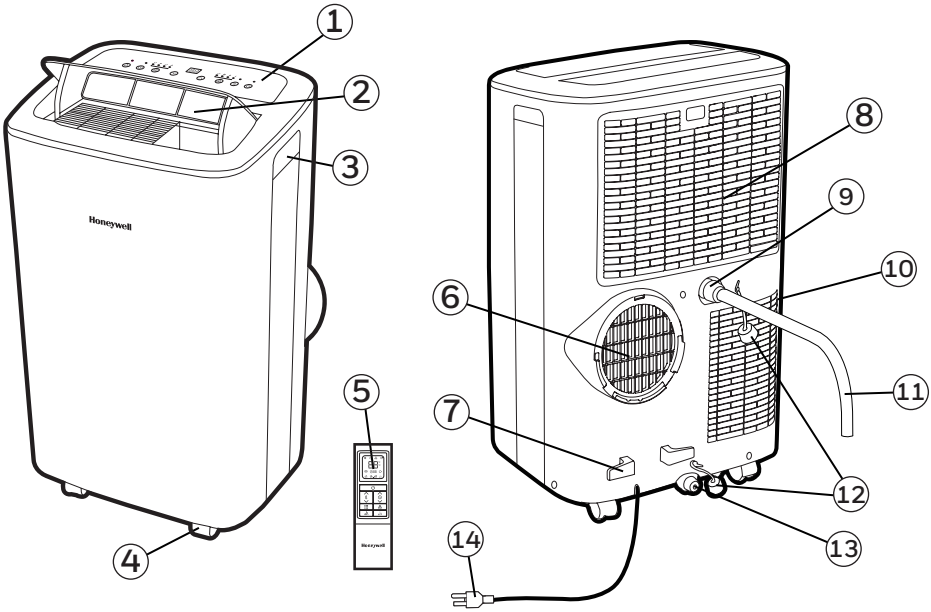

1) Painel de Controlo

2) Saída de Ar

3) Pega

4) Rodízios

5) Controlo Remoto

6) Conector de Tubo de Exaustão

7) Enrolador de Cabo

8) Filtro o Cisco Superior

9) Tampão de Drenagem de Borracha Superior (Modo de Desumidificação)

10) Filtro o Cisco Inferior

11) Tubo de Drenagem (Para Drenagem Contínua)

12) Tampão de drenagem

13) Mais baixo Borracha Bujão de drenagem (Modo de Ar Condicionado)

14) Cabo de Alimentação Elétrica

É importante que as instruções de instalação abaixo sejam seguidas para a instalação bem sucedida deste ar condicionado local. Por favor, entre em contato com o Apoio ao cliente se tiver alguma dificuldade ou questões relacionadas com estes procedimentos de instalação.

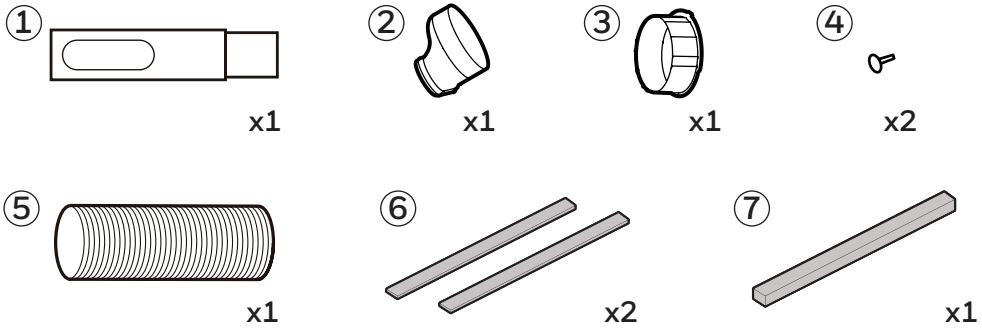

Kit de instalação:

1. Kit de Suporte de Janela	(1 Conjunto)	5. Tubo	(1 Peça)
2. Adaptador de Painel de Suporte de Janela	(1 Peça)	6. Selo de espuma (adesivo)	(2 Peças)
3. Ligação do Tubo	(1 Peça)	7. Selo de espuma (não adesivo)	(1 Peça)
4. Pino de Plástico	(2 Peças)		

Passos de instalação:

1. O adaptador do painel de suporte de janela, o tubo e a ligação do tubo estão pré montados dentro da embalagem.

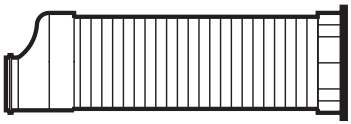

2. Ajuste o suporte de janela de acordo com o comprimento e altura da sua janela e insira o pino de plástico para o fixar na posição pretendida. Existe um furo onde o tubo será inserido posteriormente. Certifique-se de que este furo não está bloqueado.

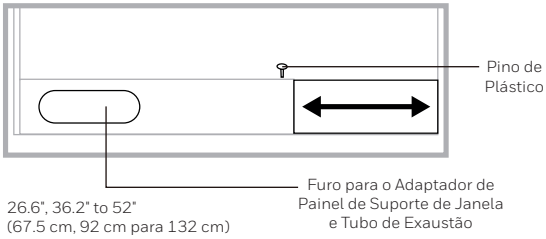

Nota: Depois de configurar o suporte de janela para o tamanho da sua janela, por favor, retire-o da janela e siga as instruções abaixo.

3. Ligue o tubo à saída de exaustão traseira na parte de trás da unidade. Faça deslizar a ligação do tubo e depois rode no sentido horário até estar bloqueada no seu lugar.

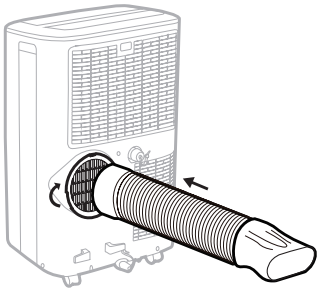

Tubo:
Dia. 5.9" (15 cm)
Length: 10.6" to 59" (27 cm para 150 cm)

4. Ligue o suporte de janela ao adaptador de painel de suporte de janela. Certifique-se de que todas as ligações estão apertadas e instaladas corretamente.

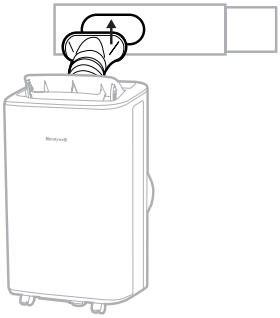

5. Corte o Vedante de espuma (adesivo) ao comprimento adequado e fixe-o ao caixilho e à moldura da janela.

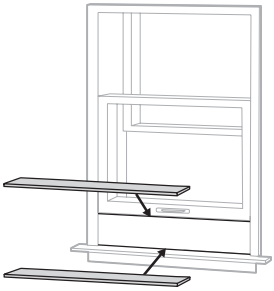

Janela de correr horizontal

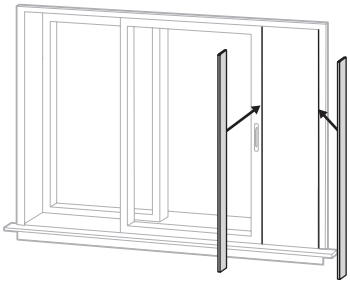

Janela de correr vertical

6. Fixe o suporte de janela à janela.

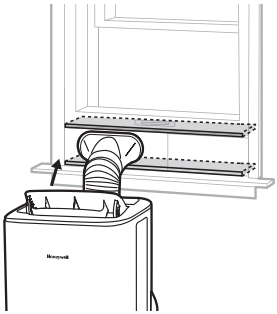

Janela de correr horizontal

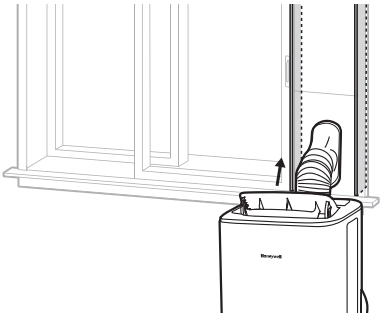

Janela de correr vertical

7. Corte o Vedante de espuma (não adesivo) ao comprimento da janela. Enfie o vedante de espuma (não adesivo) entre o caixilho interior da janela e o vidro exterior da janela para evitar que ar e insetos entrem.

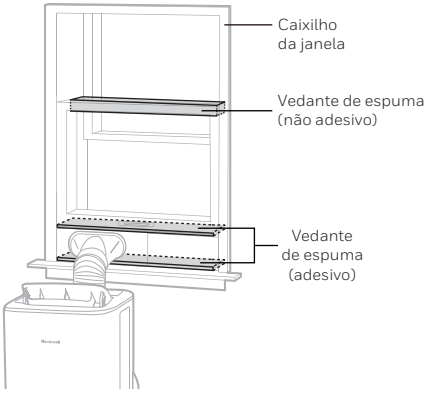

Janela de correr horizontal

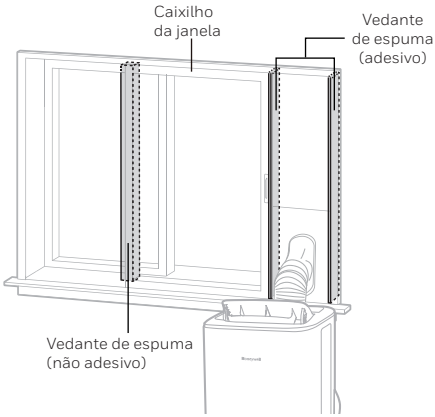

Janela de correr vertical

8. O ar condicionado local portátil está agora pronto a ser usado.

Importante:
Não substitua ou aumente o comprimento do tubo de exaustão pois isso pode causar o mau funcionamento da unidade.

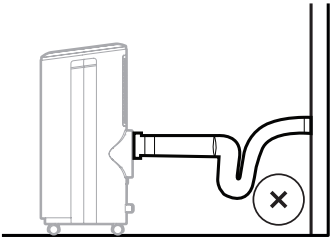

NÃO RECOMENDADO

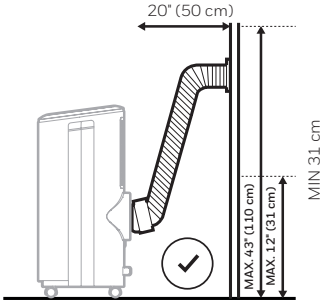

RECOMENDADO

AVISO: Quaisquer garantias incluídas neste produto serão anuladas se for adicionado um tubo de extensão extra ao kit de instalação fornecido inicialmente ou se a instalação for realizada de forma diferente do indicado pelas instruções do fabricante, sem uma consulta adequada. Por favor, entre em contato com o Apoio ao cliente para obter ajuda com os procedimentos de instalação, caso seja necessário.

- O tubo de exaustão fornecido tem um diâmetro de 5.9" (15 cm) e pode ser estendido de 10.6" para 59" (27 para 150 cm).
- Não dobre o tubo de exaustão (até ao ponto mostrado abaixo). Um tubo dobrado irá bloquear o ar de exaustão e causar o mau funcionamento ou a interrupção no funcionamento da unidade. Certifique-se de que a parte de trás da unidade está, pelo menos, a 20" (50 cm) da parede.
- Não coloque a unidade em frente de cortinas ou cortinados pois estes podem obstruir o fluxo de ar.

Nota: Devido à entrada de energia da unidade no arranque, podem ocorrer quedas de tensão, o que pode influenciar outros equipamentos (por exemplo, o escurecimento das luzes). Por favor, certifique-se de que a unidade está ligada a uma fonte com uma impedância máxima do sistema permitida Zmax = 0,306 Ohm. Se necessitar de mais esclarecimentos, entre em contacto com a autoridade local de fornecimento de energia.

PAINEL DE CONTROLO

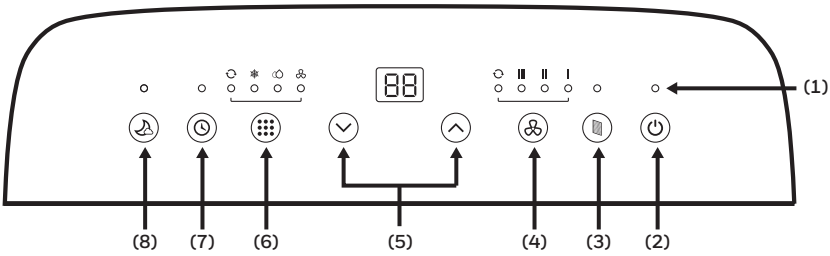

1) Luzes indicadoras
2) Controlo de energia
3) Reconfiguração do filtro
4) Controlo de velocidade da ventoinha
5) Controlos de definição de temporizador / temperatura
6) Controlo de modo
7) Controlo de temporizador
8) Controlo de hibernação

BOTÕES DE FUNÇÃO

POWER CONTROL

O Controlo de energia liga e desliga a unidade. Quando a unidade é ligada a uma tomada elétrica apropriada, a luz indicadora de ENERGIA acender-se-á a vermelho indicando que a unidade está em Modo de espera, pronto a ser ligada a qualquer momento. O ventilador irá abrir automaticamente quando a unidade for ligada e fechar-se-á automaticamente quando a unidade for desligada.

RECONFIGURAÇÃO DO FILTRO

Quando o tempo de funcionamento atingir as 250 horas, a luz de Reconfiguração do filtro acender-se-á. Desligue o ar condicionado local, retire os filtros cuidadosamente da unidade e limpe-os. Substitua os filtros e prima o botão Reconfiguração do filtro, a luz de Reconfiguração do filtro desliga-se e o tempo de funcionamento é reiniciado.

CONTROLO DE VELOCIDADE DA VENTOINHA

4 configurações: Elevada, Média, Baixa e Auto.

Nota: A velocidade automática da ventoinha apenas pode ser selecionada em modo de refrigeração.

BOTÕES DE FUNÇÃO (CONTINUAÇÃO)

CONTROLO DE TEMPERATURA

- O visor padrão está definido para temperatura.
- Em modo de refrigeração, quando o botão ∧ ou ∨ é pressionado, é mostrada a temperatura definida e esta pode ser ajustada.
  Nota: Ao pressionar ambos os botões ∧ e ∨ ao mesmo tempo, o visor irá alternar entre Celsius(°C) e Fahrenheit(°F).

CONTROLO DE MODO

Configurações: Ar Condicionado, Desumidificação, Ventilador , Auto.
A luz indicadora correspondente iluminar-se-á para indicar a definição do modo atual.

- Modo de ar condicionado (COOL)
  Ajuste a velocidade da ventoinha e temperatura do ar de acordo com o seu nível de conforto
  O intervalo de definição de temperatura é de 16°C - 32°C (60°F - 90°F).
  Faixa de temperatura ambiente é 16°C - 35°C (61°F - 95°F).

- Modo de desumidificação (DRY)
  A velocidade da ventoinha está definida para Baixa.
  Nota: Se a unidade for utilizada principalmente como um desumidificador, não ligue o tubo. É então necessária drenagem contínua (consulte Drenagem contínua para Modo desumidificador).

  IMPORTANTE: O Modo desumidificador é usado para ajudar na redução de humidade, mas não deve esperar o mesmo nível de desumidificação feito por um aparelho só desumidificador. O desumidificador incorporado ajusta a desumidificação automaticamente com base nas temperaturas ambiente da sala. Não é possível ajustar a uma percentagem de humidade pretendida. O visor frontal mostra apenas a temperatura atual e a pretendida. Não mostra os níveis de humidade.

- Modo de ventilador
  Para a circulação do ar sem a refrigeração do ar condicionado.

  Nota: A velocidade do ventilador automático não pode ser selecionada no modo de ventilação.

- Modo automático
  Prima ∧ ou ∨ para selecionar a temperatura que deseja.
  Neste modo a unidade seleciona automaticamente ar condicionado ou ventilador, dependendo apenas da temperatura definida e da temperatura ambiente. O ar condicionado local irá controlar a temperatura ambiente automaticamente em torno da temperatura definida.

  Nota: A velocidade da ventoinha não pode ser ajustada em modo automático.

BOTÕES DE FUNÇÃO (CONTINUAÇÃO)

CONTROLO DE TEMPORIZADOR

O Temporizador é ajustável entre 1 - 24 horas.

DESLIGAR AUTOMÁTICO:
Enquanto a unidade estiver a funcionar, prima o botão do Temporizador e o visor irá piscar. Enquanto o visor estiver a piscar, prima o botão ∧ ou ∨ para selecionar o número de horas a que pretende que a unidade de desligue automaticamente.

LIGAR AUTOMÁTICO:
Quando a unidade está em modo de espera (ligada à tomada com a luz de energia acesa), prima o botão de Temporizador e o visor irá piscar. Enquanto o visor estiver a piscar, prima o botão ∧ ou ∨ para selecionar o número de horas a que pretende que a unidade de ligue automaticamente.

MODO DE HIBERNAÇÃO

Quando o Modo de hibernação é ativado em Modo de ar condicionado, a temperatura definida irá aumentar em 1 °C ou 1 °F após a primeira hora de refrigeração e irá aumentar 1 °C ou 1 °F adicional após a segunda hora de refrigeração. A unidade irá manter esta temperatura durante 5 horas. A temperatura definida será então reduzida em 1 °C ou 1 °F na sétima hora e reduzida 1 °C ou 1 °F adicional na décima hora. O Modo de hibernação será então desativado automaticamente.

Nota: O Modo de hibernação pode ser desativado durante o modo de refrigeração ou aquecimento* premindo qualquer botão em qualquer momento.

ALARME DE TANQUE DE ÁGUA CHEIO

Condensation may accumulate in the unit.
If the internal tank is full, error code "P1" will be displayed and an alarm will beep for 30 seconds. The unit will not operate until the water has been drained from the lower drain plug (refer to Water Condensation Drainage).

Depois de desligar o ar condicionado local, o compressor irá iniciar imediatamente. Deve esperar cerca de 4 minutos antes de o voltar a ligar.

CONTROLO REMOTO

Todas as teclas de função pode ser acedidas a partir do controlo remoto.

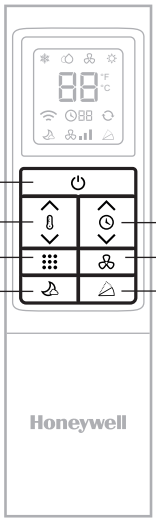

Controlo de Energia

ligar / desligar

Controlo de Temperatura

Quando a tecla ∧ou ∨ é pressionada, a temperatura definida é mostrada e pode ser ajustada.

Controlo de Modo

Pressione ⠿ este botão para alterar o modo de funcionamento

Ar Condicionado → Desumidificação → Ventoinha → Auto → Ar Condicionado

Controlo de hibernação

ligar / desligar

Controlo de temporizador

- Em modo de funcionamento: Desativação automática Em modo de espera: Ativação automática Prima o botão ∧ ou ∨ para ajustar a definição do temporizador para intervalos de 1 hora.
- A definição do temporizador está disponível de 1 a 24 horas premindo a tecla ∧ou∨.
- Quando a tecla ∧ou∨ é premida, a temperatura definida é mostrada e pode ser ajustada.

Controlo de velocidade da ventoinha

• ALTO • MED • BAIXO • AUTO

Controlo de oscilação

Prima este botão para ativar a oscilação da grelha de saída de ar para cima e para baixo. Prima este botão novamente para desativar a função de oscilação. As oscilação só pode ser definida a partir do controlo remoto.

Nota:

- Instalação das pilhas: Retire a cobertura na parte de trás do controlo remoto e insira duas pilhas AAA com o pólo + e - na direção correta de acordo com as marcas de polaridade.

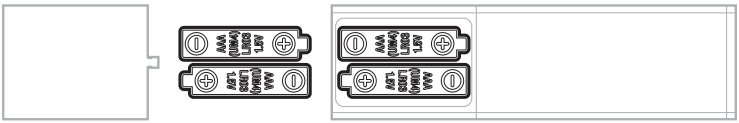

Cuidado:

- Use apenas duas pilhas AAA ou IEC R03 1,5V.
- Retire as pilhas se o controlo remoto não for usado por um mês ou mais tempo.
- Todas as pilhas devem ser substituídas ao mesmo tempo, não misture com as pilhas antigas.
- Não misture pilhas alcalinas, pilhas normais (carbono-zinco) ou pilhas recarregáveis (níquel-cádmio).
- Elimine as pilhas de forma adequada.

Manutenção do aparelho:

1. Desligue o aparelho antes de desligar a fonte de alimentação.
2. Limpe o aparelho apenas com um pano macio e seco.

Dust Filter Maintenance:

O filtro de ar deve ser limpo a cada duas semanas para manter a eficiência de refrigeração. Por favor, siga as instruções abaixo sobre a limpeza dos filtros de ar:

1. Desligue e desconecte o ar condicionado local do tomada.
2. Remova o filtro superior / Grill, desparafuse o filtro inferior / Grill e remova cuidadosamente.
3. Lave delicadamente com água e / ou detergente líquido para lavar louça. Enxaguar bem e agitar suavemente o excesso de água dos filtros. Verifique se os filtros estão secos antes de reinstalar.
   Nota: Você pode usar um aspirador de pó para remover a poeira.
4. Substitua a Grade Superior na unidade e reinstale a Grade Inferior com o parafuso.

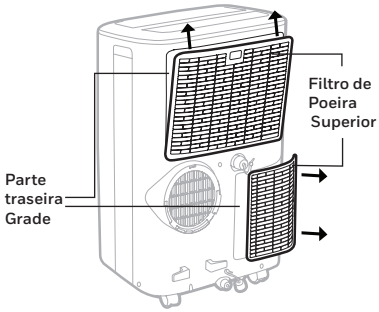

AVISO: NÃO ligue ou opere o ar condicionado local enquanto faz a limpeza ou enquanto o filtro de pó está retirado da unidade, ou se o filtro de pó tiver alguma folga no encaixe. NÃO tente manusear ou tocar qualquer uma das peças ou fiação no interior das grelha traseira depois do filtro de pó ter sido retirado da unidade. Fazê-lo pode causar ferimentos graves ou choque elétrico.

Armazenamento e manutenção de final de estação:
Se o aparelho não for ser usado durante um longo período de tempo:

1. Certifique-se de que drena a água de condensação restante. Retire o tampão de drenagem inferior e use um recipiente raso para recolher a água (certifique-se de que substitui o tampão de drenagem quando terminar).
2. Para secar o excesso de humidade, deixe a unidade a funcionar apenas em Modo ventilador durante 30 minutos antes de armazenar.
3. Desligue o ar condicionado local e retire a ficha da tomada elétrica.
4. Retire o filtro de ar e limpe-o com água. Seque o filtro de ar e volte a instalá-lo.
5. Desligar o Kit de instalação de janela:
   - Remova a mangueira de exaustão da unidade, puxando-a, ao mesmo tempo, para fora da unidade.
   - Retire o Suporte de janela, Adaptador de painel do suporte de janela e conector de tubo.
   - É recomendável que armazene as peças do Kit de janela num saco juntamente com o Controlo remoto, colocando-os junto da unidade de ar condicionado.
   - Se necessário, pode limpar o Kit de janela com um pano húmido e água antes de armazenar. Certifique-se de que todas as peças do Kit de janela estão secas antes de as armazenar.
6. Cubra o ar condicionado local com um pano / saco de plástico antes do armazenamento, para proteger contra poeira e arranhões que se acumulam na superfície da unidade.
7. Recomenda-se que enrole o cabo de alimentação antes de o guardar, para garantir que o cabo está protegido contra flexões e vincos.
8. Guarde o ar condicionado local em local fresco e seco, longe da luz solar direta.

DRENAGEM DA CONDENSAÇÃO DE ÁGUA

Quando há excesso de condensação de água dentro da unidade, o ar condicionado local para de funcionar e mostra um código de erro "P1" com um alarme. Isso indica que a condensação de água precisa ser drenada usando os seguintes procedimentos:

Drenagem manual nos modos de refrigeração, desumidificação e automático

Poderá ser preciso drenar a água em áreas de elevada humidade.

1. Desligue a unidade da fonte de alimentação.
2. Coloque uma panela rasa sob o bujão de drenagem de borracha inferior. Veja o diagrama.
3. Retire o tampão de drenagem.
4. A água irá drenar e ficará retida no recipiente.
5. Após a drenagem da água, coloque novamente o tampão de drenagem.
6. Agora pode ligar a unidade.

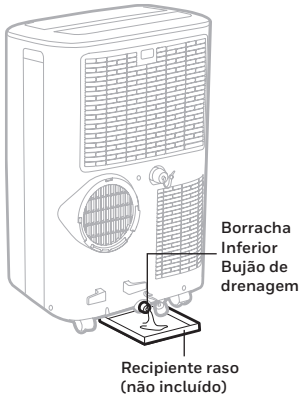

Drenagem contínua para Modo desumidificador

Enquanto usa a unidade em modo desumidificador, é recomendada a drenagem contínua.

1. Desligue a unidade da fonte de alimentação.
2. Remova a tampa do dreno superior.
   Alguma água residual pode derramar então por favor, tenha uma panela para coletar a água.
3. Ligue o tubo de drenagem (incluído) ao bujão de drenagem superior. Veja o diagrama.
4. A água pode ser drenada continuamente através do tubo de drenagem para um dreno ou balde de piso.
5. Substitua a tampa do dreno.
6. Agora pode ligar a unidade.

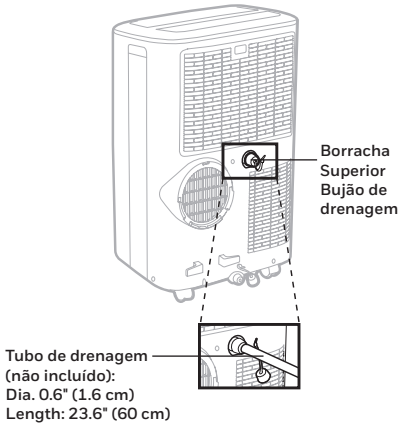

GUIA DE RESOLUÇÃO DE PROBLEMAS

O seguinte guia de resolução de problemas aborda os problemas mais comuns. Se os problemas persistirem, contacte o apoio ao cliente. Desligue o aparelho e retira a ficha da tomada elétrica antes de tentar solucionar problemas.

PROBLEMA	CAUSA POSSÍVEL	SOLUÇÃO
A unidade de ar condicionado não inicia	Não há eletricidade.	Verifique a energia.
	As pilhas do controlo remoto precisam ser substituídas.	Mude as pilhas do controlo remoto.
	O cabo de alimentação não está ligado corretamente.	Retire e volte a ligar o cabo de alimentação.
Funciona apenas por um curto período de tempo	A temperatura definida no termostato está muito próxima da temperatura ambiente.	Baixe a temperatura definida.
	A saída do ar está bloqueada.	Certifique-se de que o tubo de exaustão está ligado corretamente.
	Existem dobras que apertam o tubo de exaustão de ar.	Ligue o tubo e exaustão conforme as instruções na página 3.

PROBLEMA	CAUSA POSSÍVEL	SOLUÇÃO
Funciona mas não refrigera	Está aberta uma porta ou uma janela.	Certifique-se de que fecha a porta ou janela.
	O filtro de ar está sujo.	Limpe o filtro de ar.
	O filtro de ar está sujo.	Volte a instalar o tubo corretamente (consulte a secção de Instalação).
	A temperatura definida é muito alta.	Reduza a temperatura definida.
	A saída ou entrada de ar está bloqueada.	Remover o bloqueio.
	O tamanho da divisão excede o tamanho recomendado.	Mudar a unidade para uma divisão mais pequena.
	O tamanho da divisão ou o número de janelas está a diminuir a eficácia de refrigeração.	Tape as janelas com cortinas ou persianas.
Não funciona e mostra o código de erro “P1”	Condensação de água em excesso dentro do tanque.	Drene a água (consulte Drenagem de condensação de água).

GUIA DE CÓDIGO DE ERRO

CÓDIGO DE ERRO	CAUSA POSSÍVEL DE ERRO
"E1"	Falha no sensor de temperatura interior (circuito aberto ou curto-circuito).
"E3"	Falha no sensor de temperatura de evaporação (circuito aberto ou curto-circuito).
"P1"	Alarme de tanque de água cheio.

EN The appliance must not be disposed of with house-hold waste, but taken to an authorized waste separation and recycling centre.

FR Que votre appareil ne doit en aucun cas être jeté dans une poubelle publique ou privée destinée aux ordures ménagères. Informez-vous auprès des services de votre commune sur les endroits autorisés pour la mise au rebut de l'appareil.

ES El equipo no debe desecharse con residuos domésticos, sino llevado a un centro autorizado de separación y reciclaje de residuos.

NL Mag het apparaat niet samen met het huishoudelijke afval worden verwerkt, maar moet het naar een officieel inzamelcentrum gebracht worden.

DE Das Gerät darf nicht über den Hausmüll entsorgt wer-den, sondern muss zum Recycling an einer offiziellen Sammelstelle abgegeben werden.

IT L'apparecchiatura non deve essere smaltita con i rifiuti casa-hold, ma portato in una raccolta differenziata autorizzato e centro di riciclaggio.

SE Apparaten får inte kasseras tillsammans med hushållssopor, utan ska lämnas ett auktoriserat avfallshanterings- och återvinningsstation.

DK Apparatet må ikke bortskaffes med husholdningsaffald, men skal tages til et autoriseret affaldssorterings- og genbrugscenter.

FI Laitetta ei saa hävittää kotitalousjätteen mukana, vaan vietävä valtuutettuun jätteenkeräyslaitokseen.

PL Urządzenia nie wolno wyrzucać wraz z odpadami z gospodarstwa domowego, ale należy je oddać do autoryzowanego centrum utylizacji i recyklingu odpadów.

TR Cihaz ev atıkları ile birlikte çöpe atılarak elden çıkartılmamalı, yetkili bir atık ayrıştırma ve geri dönüşüm merkezine götürülmelidir.

RU Данное оборудование запрещается выбрасывать вместе с обычным бытовым мусором. Его необходимо сдавать в уполномоченные центры раздельного сбора мусора и вторичной переработки.

PT O aparelho não deve ser eliminado com resíduos domésticos, mas levado a um centro autorizado de separação e reciclagem de resíduos.

PT

Feito na china
© 2019 JMATEK Limited. todos os direitos reservados.
A marca comercial Honeywell é utilizada sob licença da
Honeywell International Inc.
Honeywell International Inc. não tem representação ou
garantia a respeito deste produto.
Este produto é fabricado pela Airtek Int'l Corp. Ltd.
(subsidiária da JMATEK Ltd.).

IT

Made in P.R.C.
© 2019 JMATEK Limited. Tutti i diritti riservati.
Il Marchio Honeywell è usato sotto licenza concessa da
Honeywell International Inc.
Honeywell International Inc. non rilascia alcuna dichiarazione
o garanzia relativamente a questo prodotto.
Questo prodotto è fabbricato da Airtek Int'l Corp. Ltd.
(filiale di JMATEK Ltd.).

DE

Hergestellt in China
© 2019 JMATEK Limited. Alle Rechte vorbehalten.
Die Honeywell Handelsmarke wird laut Lizenz unter
Honeywell International Inc. Verwendet.
Honeywell International Inc. macht keine Darstellungen oder
Garantien in Bezug auf dieses Produkt.
Dieses Produkt ist durch Airtek Int'l Corp. Ltd.
(Tochtergesellschaft der JMATEK Ltd.).

NL

Made in P.R.C.
© 2019 JMATEK Limited. Alle rechten voorbehouden.
De Honeywell handelsmerk wordt gebruikt onder licentie van
Honeywell International Inc.
Honeywell International Inc. doet geen verklaringen
of garanties met betrekking tot dit product.
Dit product wordt vervaardigd door Airtek Int'l Corp. Ltd.
(dochteronderneming van JMATEK Ltd.).

ES

Hecho en China
© 2019 JMATEK Limited. Todos los derechos reservados.
La marca Honeywell es usada bajo licencia de Honeywell
International Inc. Honeywell International Inc. no representa
ni garantiza este producto.
Este producto es fabricado por Airtek Int'l Corp. Ltd.
(subsidiaria de JMATEK Limited).

FR

Fabriqué en Chine
© 2019 JMATEK Limited. Tous droits réservés.
La marque déposée Honeywell est utilisée en vertu d'une
licence de Honeywell International inc.
Honeywell International inc. ne fait aucune déclaration et
ne donne aucune garantie à l'égard de ce produit.
Ce produit est fabriqué par Airtek Int'l Corp. ltée
(une filiale de JMATEK Limited).

EN

Made in China
© 2019 JMATEK Limited. All rights reserved.
The Honeywell Trademark is used under license
from Honeywell International Inc.
Honeywell International Inc. makes no
representations or warranties with respect to this product.
This product is manufactured by Airtek Int'l Corp. Ltd.
(subsidiary of JMATEK Ltd.).

JMATEK Limited
Manulife Financial Centre,
Kwun Tong, Hong Kong
Phone: 852-2559-5522
Email: info@jmatek.com
Web: www.jmatek.com

Honeywell